JUNG PUMPEN COMPLI

10 /2	10 /2	120/2		
300				
400	400			
0 /2	0 /2	20/2		
10/4	1 /4	2 /4	2 /2	3 /2
100 /2	100 /2	1020/2	1010/4	
1010/4	101 /4	102 /4	102 /2	103 /2
1210/4	121 /4	122 /4	122 /2	123 /2

DE O i a -Be eb a ei g

EN c i Ma a

FR c i de e ice

IT i e i

NL Geb k ha d eidi g

PL kcja ek a acji

CZ N d

SK N d a e l d k

HU e e il a

RO Ma a de i i a e

ZH

300) i d g ich ahe a de Å age i ei e ge a e Å a b ge e e he . Die e B ge i de e ei e H he 180 i che R h h e d A f e ebe e habe . D ch L f e de Å ch ei g ka e Ab a f b e e d R ck a k e . U die e R ck a e eide i die Z a f ei g i ih e H ch k e I f e . Die U f g ei g ka a die Beh e f g a ge ch e e de .

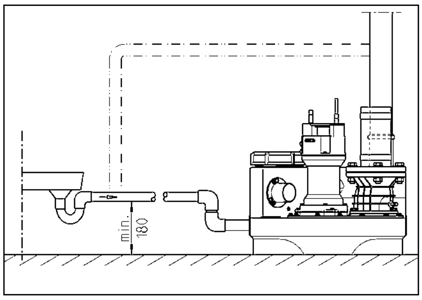

ELEKTRO-ANSCHLUSS

N ei e E ek fachk af da a P e, S ecke de S e e g E ek a bei e e e .

V jede A bei de Ne ecke de Å age iehe d icher e e , da die Å age a de e Pe e ich iede e S a g ge e e de ka .

ACHTUNG! Ne ecke ie a i Wa e ege ! E e e ei d ge de Wa e ka S g e d Sch de f h e .

Die je ei g ige N e (.B. EN), a de e ifi che V ch f e (.B. VDE) ie die V ch f e de iche Ve g g e be eibe i d beach e .

Be ieb a g beach e (iehe T e chi d)!

Die Å age be i e ei e Ni ea cha g, die die P e, abh gig Wa e a d, ei b ab cha e . De Pie de ei ge ba e A a age ig a ie , da ei e F k i g ieg , a ch e die be ehe d i .

I die P e a ge de , i d ie d ch de Wick g he a e abge cha e . V de Be ei ige de S g ache , de Ne ecke ge ge e de , da die P e ach de Abk h e e b ig iede ei cha e . Ei e di ek e S e d g e g ich .

Anlagen in Wechselstrom

Die Å age da a ei e ch f ig i a ie e S eckd e a ge ch e e de , die ich i ei e cke e Ra be ha b de R ck a ebe e befi de d i 16 A (ge) abge iche i .

Anlagen in Drehstrom

F de E ek a ch de Hebea age i ei e ch f ig i a ie e 5- ige CEE-S eckd e , e ehe , die ich i ei e cke e Ra be ha b de R ck a ebe e befi de (3/N/PE 230/400 V).

ACHTUNG! A V iche ge f die Å age i d ge Siche ge de A e i C-Cha ak e ik ei e e .

Montage der Steuerung (nicht compli 300)

Die S e e g i cke e R e be ha b de R ck a ebe e be eibe d da Geh e e ge ch e ha e . Die S e e g g g ich ei , da i ei e K e jede ei g ich i . H he L f e ch igkei d Sch i a e ka die S e e g e e .

Schaltniveaus

Die Ei d A cha k e i d ab We k f die S a da d a fh he de je ei ige Å age ei ge e .

S e Sie ei e a de e Z a fh he h e , I e Sie de Ei cha k e de ie e ich c i 300), da e e . ei e R ck a Z a f k e ka .

Die a de e Scha k e i A a (+ 2) d bei D e a age S i e a (+4) e de de S e e g da a a i ch e eche d e ge e .

Einschaltniveau neu festlegen (nicht compli 300)

Die Å age be gehe d i e e . Ha d-0-A a ik-Scha e a f "0" e e . Da J ie e de Ei cha k e e g M d "Å a ga e e K1" ech ei ich i de S e e g. E fe e Sie be ge he d die K a ich abdeck g de M d .

A f de Å a ga e e befi de ich d ei Le ch di de , die i P1 - P2 - P3 be eich e i d.

- P1 = Diag e k i
- P2 e ch e = Wa e a d ieg I be A cha i ea abe ch e Ei cha i ea
- P3 e ch e = Wa e a d ha Ei cha i ea e eich

F e Sie de Sa e beh e bi U e ka e de Z a f i Wa e E da P2 e ch e , e a ch P3 e ch e achge ege e de :

D ehe Sie die k ei e S e ch a be e ha b P1 ei bi ei U d ehe ge Uh eige i . Je de Sch e Beh e e de A cha k a che d iede a f ch e a e . Le ch e P3 e ch d ehe Sie die S e ch a be ei e ei e e U d eh g Uh eige i d a che de Sch e e e e

Die e V ga g a ge iede h e bi P3 ich eh e ch e , da d ehe Sie die S e ch a be ich ig Gege h ei ge i ck, bi P3 ge ade iede e ch e . De Ei cha k i ge e .

Alarmanlage

S g ed ge e ge h i ch a a ch ak i ch. Die e e ig e ab h gige A a age e de M ge de P e (e LED, ich bei AD 00 d c i 300). G eich ei ig e ei e g e e ak i che A a . Die ak i che Sig a ich d ch S g be ei i g g de ge e e ab e e .

L de M age kei e ak i che K e de S e d g ka da A a ig a I be de e ia f eie K ak (K e 40 d 41) a f de P a i e (c i 300 S ecke) ei e ge h e de . De Sch ie e k ak de Sa e g i a i 5A / 250V AC be a ba De K ak f e ach S g be ei ig g.

Akku für Alarmanlage (nicht compli 300)

Die A a ei ich g i e e ig e abh gig d.h. Fa e ei e S a fa ka kei H ch a e a a a ge e de . U die A a a age a ch bei S a fa f k i f hig ha e , ei Akk ei ge e e de . K a ich I f e . Akk a Å ch c i a ch ie e d a ge ehe e P a a f de P a i e i de ha de e Kabe bi de befe ige . Die e ka die A a a age bei Da e a a f ca. 1 S de i S e ge .

Nach Ne a g iede kehe i d de Akk a a i ch iede a fge ade . Ei e ade e Akk i i e ha b ca. 24 S de be ieb be ei , V ad g i ach ca. 100 S de e eich .

F k i f higkei de Akk ege ig f e ! Da die Ne a g ab cha e d ei e H ch a e e d g a e . Die La e ke de ak i che A a da ich I be ehe e Mi e ich e e ich e ge . Die Le e da e ieg bei ca. 5 Jah e . Ei e da a f de Akk iefe d ach 5 Jah e ich a ech e .

N 9V-Akk e e de ! Bei Ve e d g T cke ba e e be eh E i gefah !

Betriebsstundenzähler

O i a ka ei Be ieb de h e i die S e e g ei ge e e de i ich c i 300). Hie die Å ch e de Be ieb de h e a f ca. 8 k e d a f de P a i e a P a BSZ i die 4 B ch e ecke . Fa ach de e e Ei cha e de Å age kei e Å eige e g de Be ieb de h e 180 ged eh e de .

k a e 22 bi 46 e de , .B. N ESSO de DTE 22, DTE 24, DTE 25 M bi .

Die Fi e ge be g 380 c ³ bei de M iC -P e UC 08/2 M d 25/2 M d 1000 c ³ bei de M iFee-P e 25/2 BW d 35/2 BW.

Die l ka e da i de a gegebe- e l e ge ge e de . Ei l be i e fi h Ze g de P e.

Kontrolle des Schneidspaltes

(Gi Sch eid ad e). Die Geh e ch a be de P e ie die Ve bi - d g - d Befe ig g ch a be de - a a i d a ffe e Si k e ie e d gegebe e fa ach ie he .

Qualification and training of personnel

SAFETY INSTRUCTIONS

ATTENTION!

AREAS OF APPLICATION

The [illegible] c[illegible]ec c[illegible]i e age ifi g ai[illegible] afe LGA ce ified a da e [illegible]ab e f [illegible] he di[illegible] a f a e ae [illegible] ie a d [illegible]l a , a d d[illegible] e ic a e ae c[illegible] ai i g he [illegible]a 1 [illegible]ie .

The a k ca i h a d [illegible]b e i[illegible] a de[illegible] h f[illegible] e ha 2 f ae a d a [illegible]b e i[illegible] e d f[illegible] 7 da .

The c[illegible] [illegible]i ca[illegible] i h a d [illegible]b e [illegible] i[illegible], b[illegible] i a h-[illegible] f i acc da ce i h IP 44.

If i a ed i c[illegible] ia ce i h he [illegible]eg a- i[illegible], a d [illegible]ed [illegible]e[illegible], he hi c[illegible] [illegible]i ee he [illegible]ec i e [illegible]e [illegible]c e f he EMC Di ec i e 2014/30/E a d i [illegible]- ab e f d e ic e a d c[illegible] ec i[illegible] a [illegible]e[illegible] [illegible]f[illegible] he gd. Whe c[illegible] ec ed a i d[illegible] a ai i h i a i d[illegible] a [illegible]e a i[illegible] i h [illegible] e[illegible] [illegible]ided b a c[illegible] a [illegible], high- age a f[illegible] e[illegible] i - [illegible]fficie [illegible] i i e [illegible]e ce ha be e [illegible]ec ed.

Whe [illegible]i g he[illegible], he e a[illegible], a i a a [illegible]eg a i[illegible], a d i[illegible]a i[illegible] [illegible] be adhe ed, f e a [illegible]e:

- Se age di[illegible] a [illegible]i, f [illegible]b [illegible]di g a d g[illegible] d d a age [illegible] (e.g. EN 12050 a d 12056 i E[illegible]e)
- i a i[illegible] f, age [illegible] (e.g. VDE 0100 i Ge[illegible] a,)
- Safe a d [illegible]ki g a e a (e.g., Be- [illegible]SichV a d BGR 500 i Ge[illegible] a)
- Safe i a e a e[illegible] [illegible] (e.g., GUV- V C5, GUV-R 104 a d GUV-R 126 i Ge[illegible] a)
- E ec a ca [illegible] a d [illegible]e a i g e [illegible]c- e (e.g., GUV-V A3 i Ge[illegible] a)
- E[illegible] i[illegible] [illegible]e ec i[illegible] EN 60079-0, EN 60079-1, EN 60079-14, EN 60079-17 a d EN 1127-1

Scope of supply

- Ta k i h[illegible] [illegible]( ) a d ca [illegible] f a ge f [illegible] i e
- Red ce[illegible] DN 150 / DN 100 f [illegible]c[illegible] [illegible]i 500 a d 1000
- Si[illegible]-[illegible] cke [illegible]i e f [illegible] e i a i[illegible] [illegible]i e (c[illegible] [illegible]i, 1200 f e ib e c[illegible] ec i[illegible] i h h e ca [illegible])
- C[illegible] ec i[illegible] f a ge f [illegible]e [illegible]e [illegible]i e
- F e ib e c[illegible] ec i[illegible] i h h e ca [illegible] f [illegible] he [illegible]e [illegible]e [illegible]i e
- P[illegible] g-i ea ( ) f [illegible] he dia [illegible]h ag ha d [illegible]e[illegible], [illegible]addi i[illegible] a DN 50 i e
- Fi i g a e a f [illegible] a k
- N[illegible], -[illegible]e[illegible] a e f [illegible] he [illegible]e [illegible]e [illegible]i e (c[illegible] [illegible]i 300, 500, 1000 a d 1200)
- C[illegible] [illegible] i c[illegible] [illegible]i 300)

Mode of operation: intermittent operation

e back-, hei e ire be ed a i highe i . The e ia i ire ca be c ec ed i he a k e ia i .

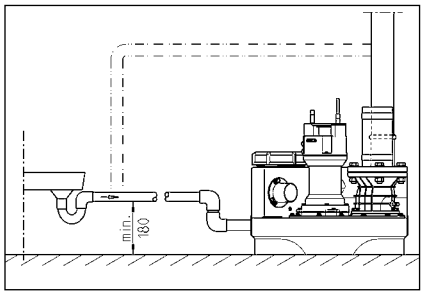

ELECTRICAL CONNECTION

Q a ified e ec ica a ca ed e ec ica k he / he c .

Bef e ca ing a k, he ai g a de e ha he / ed he ica be iched agai b a ee.

ATTENTION! Ne ed he ai g i a ed. If a ge i , he g, hi ca a e a f c i , a dda age.

The a daed a icab e i each ca e (e.g. EN), he c - ecific eg a i (e.g. VDE i Ge a), a d he eg a i f he ca e ek ea e be b- ed.

Ob e he ea i g age (ee he e a e)!

The i ha e e c ed ha ich- e he / a d ffe de di g, he e - e f he a ed A i eg a ed a ed é bee , if he e i a f c i , e if hi i é ea .

If he / e hea , he c de he i di g he a. Af e he he , a ha iched ff he é , he ai g bef e ed i g he fa , i ce he de ice ca ich i e f agai a aica if he , e i i c - ec ed. A ffec a f c i e age i ge e a ed.

Alternating current (AC) units

Q c ec he / e ec ica cke ha ha e bee i a ed e a d , ab e he back e e, i acc da ce ih he eg a i , a d a e fi ed ih a ea a 16 A (de a) f e.

Three-phase current units

F he e ec ica c ec i f he e age di a i , a fi e CEE e ck, i e ed. Thi be ca ed i a d ab e he back e e (3/N/PE 230/400 V).

Attention! Q -b f e a - ic f e e ih C cha ac, ic a e be ed a e-f e f he / .

Installing the control unit (not compli 300)

Q e a e he c i d ab e he back e e, a dkee he h g c ed a a e. The c be ea i acce ib e, e ab e i be checked a a e. High h idi a dc de a i ca de he c !

Switching levels

The ich- a d ich- ff i ha e bee fac e f he a da di e heigh f he a e i .

If e ec a diffe e i e heigh, he e ede i e he ich- i c - i 300) a he ie back e e a c - ci hei e.

The he ich g i f he a (+2 c) a d i he ca e f d e, ei , eak ad (+4 c) a e he ee a aica b he c i .

Redefining the switch-on level (not compli 300)

Sh d he é e a d e he Ma a -0-A aic ich 0. The ich- i ca be adj ed ia he a- g e ea a K1 d e , he ligh- ha d ide i he c i . Re e he a a e c e f he d e e a .

Q he a g e ea a he e a e hee LED , abe ed P1, P2 a d P3.

- P1 = Diag i f c i
- P2 = Wa e e e highe ha ich- i g ff heigh b i e ha ich- i g heigh
- P3 = Wa e e e ha eached ich- i g e

Fi he c ec i cha be ih a e he b edge f hei e ei g. Q P2 h d be i. If P3 i a i, a eadj e be ade.

T he a adj i g c e be ea h P1, gi gi e f e ck ie. The ake he f a ich, e, e ge i be he ich- ff i i he cha be a da i f a agai . If P3 i i i, gi e he ad- j i g c e a he f e ck ie a d e ge he f a ich agai .

Re ea hi ced e e i P3 i ge i, he he adj i g c e ca e back, he a ic ck i e di ec i e ea ch he e P3 igh agai . The ich- i ha he bee e.

Alarm system

Ma c i e age a e gi e b h i- ca a e a ac ica . The a da di -de e de a e f a fa i he / (ed LED, AD 00 c i 300). A he a e ea b i ac ica a d. Thi ac ic ig a ca be ed ff ed i g he fa b a deac a i gi.

If a ac ic ig a d be i a e a he i a i ie i e i, a a

ig a ca, be ea ed ia he / e ia -fee c ac (i a 40 a d 41) , he ci c b a di he g i he ca e f c i 300). The / e ia -fee c ac f he ce ai ed a ca be aded ih a a f 5 A / 250 VAC. The c ac / e a e he ha bee ed edied.

Battery pack for alarm system (not compli 300)

The a e de ice i a i -de e de i i a da di e i , i.e. i i / ib e g- ge a high- a e a a e fa - e fai e. T e ab e he a e de ice ek e e if he e i a / e fai e, a echa ge- ab e ba e ack be ed. O e he fa a e c e C ec he ba e ack he c ec i ci , a d e he e i g cab e ie a ach i he i e ded / i (G1) he PCB. The ba e ack ca - / he a e é ih / e f ab 1 h i ca e f e a e .

Af e e f he ai age, he ba- e ack i cha ged agai a aica . A é / ba e i ead f e ai ih a . 24 h . I i cha ged af e ab 100 h .

Check he f c i f he ba e ack a eg a e a ! T d , di c ec he i ff he ai a d gge a high- a e a e . The , e f he ac ic ig a bec e ig ifica he e e a e d f e e a i e . The e ice ife i ab 5 ea . N e hei e i da e, he ba e ack a d a e fi ea e he ba e ack h d be e ced a a eca i a ea e.

Q e a 9V echa ge ab e ba e ! If d -ce ba e e a e ed he e i a da ge fe / i !

Time meter

A / i a 1 e e, e ca be fi ed i he c i c 300). T d , h e he c ec i f he 1 e e a . 8 a di e he 1 he f cke a ca i, BSZ , he / ed ci c b a d. If he e i 1 e e e i dica i af e ich i g he i agai , a e he 1 e e e h gh 180 .

Shutting down the internal alarm buzzer

N c 300. Re e he ea ed j e (BRX/BRX1). T e e he j e / e ge- i g , a ach i a i f he - / e i c ec

External alarm buzzer (accessory)

O e he fa a e c e he c i .

A addi i a e a e ac ic 12 VDC ig- a fa i e ih a c e c / i f e ha 30 A ca be c ec ed e i a S+ a d S-. The i e a a a b e ca ei he be ich- ff.

1 he ca e f c i 300, a ai i de e -
de a a de ice ca be fi ed a a acce -
. The e i a i g ba e he a k

decrease (the pump head becomes blocked), the float switch must be checked for easy operation and replaced if necessary.

Using a rubber hose, e.g. for the garden, the cutting gap between the cutting blade and the cutting edge can be reduced. A cutting gap of 0.2 mm must be observed.

Adjustment of the cutting clearance

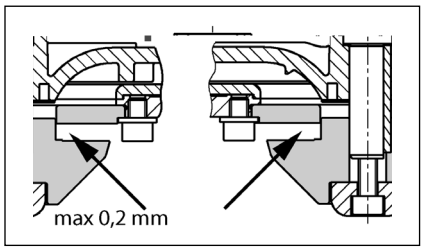

1. Block the cutting disc with a piece of wood against the cutting edge.
2. Take off the cutting disc, the cutting disc adjusting washer and the cutting disc again.
3. Block the cutting disc again with the piece of wood (tightening torque 8 Nm).
4. Check the feeder for ease of the cutting gap (max. 0.2 mm).

If the cutting gap is too big, after the adjusting washer must be reduced. See 1-4 must be repeated.

QUICK TIPS FOR REMEDYING FAULTS

The unit isn't working

Check the mains voltage, the fuse and the plug for correct connection! Remove defective fuses only with the mains plug!
If the fuse blows again, call a qualified electrician to check the unit!
The unit has a 2 A gas must be fuse (delay) for the 230/12V control and a fuse for the 230V AC/ must after fault. Remove defective fuses only with the mains plug!
If the mains cable is damaged, it must be replaced by the manufacturer
If the float is blocked, check the unit for ease, the mains voltage and check the blockage.

If the alarm is triggered and the unit does not work:

The height alarm is triggered because the unit is blocked. In this case, check the unit for ease, and check the blockage.

Decreased pumping performance

Check that the non-return valve is not blocked.
If the pump wheel is blocked, flush out through the pump wheel cleaning.
If the suction pipe is blocked, remove the suction pipe and clean.
If the mains fuse is blocked, check the fuse for defects.
If, despite all of the above, the unit does not work, call a qualified electrician to check the unit.

Indicator "Drehfeld falsch" (Wrong rotating field) lights up

Main phase exchanging phase in the power cable. The mains connection must be corrected by a qualified electrician.

Indicator "Störung Pumpe" (Pump failure) lights up (not compli 300)

The unit is protected by a temperature circuit breaker which switches off in case of excessive current. After the unit has been triggered, the cause must be remedied by a qualified electrician under the warranty.

Indicator "Hochwasser" (High water) lights up (not compli 300)

Water in the tank higher than permissible. Remove blockage in the pump wheel/ pump housing and check the non-return valve.

LED P1 on the analogue evaluator is permanently lit up (not compli 300)

There is a fault in the electronics. Call customer service.
There is a reset button. Fill the tank. Switch on the unit
Note: If the LED lights up briefly after the switching process, this is a signal for operation.

Pump "snores" and does not switch itself off (not compli 300)

The switch-off point of the unit.

Using the non-return valve in the pump housing/ pump wheel cleaning tank. Because of the higher switch-off point. Remove the cover. The switch-off point is reached during switching the LED2 goes off.

Attention! Risk of accident! Readjust the switch-on point (see section Readjusting the switch-on point).

Note: If the pump is switched frequently, the switch-off point must be set higher.

UTILISATION

Le [illegible] de [illegible] eage [illegible] ai [illegible] f ca e c [illegible] i [illegible] . b [illegible] a che [illegible] a ce [illegible] ifica i LGA de dec [illegible] ec ie [illegible] a [illegible] e age de ea [illegible] e [illegible] [illegible] a ce de ie e e [illegible] i [illegible] ai i de ea [illegible] e d [illegible] e i [illegible] e a ec e 1 [illegible] e habi e e. Le c ec [illegible] , b [illegible] ib e a ec e ha [illegible] a . de 2 CE e e d [illegible] e de 7 j [illegible] a [illegible] .

L [illegible] i dec [illegible] a de e a b [illegible] ib e ai e [illegible] g c [illegible] e [illegible] ject i dea e IP44.

P [illegible] e i a ai [illegible] g é ai e e e [illegible] i ai c f [illegible] e, [illegible] i dec [illegible] a de [illegible] d a [illegible] eige ce de [illegible] ec i de a dif ec i e EMC 2014/30/EU e c ie . [illegible] e i [illegible] e i [illegible] e habi a i di d [illegible] e a ec e c [illegible] e i [illegible] [illegible] ea [illegible] ec [illegible] e [illegible] bic. É ca de b [illegible] a che é . [illegible] ea [illegible] i d [illegible] e a [illegible] ei, d [illegible] e e [illegible] i a i [illegible] i d [illegible] e e a ec [illegible] e a [illegible] é a i [illegible] ec [illegible] e e [illegible] é a ce d [illegible] [illegible] e [illegible] a f [illegible] a e [illegible] ha [illegible] e é i , i fa [illegible] a é dfe, é [illegible] e-a [illegible] e , [illegible] e [illegible] i - à ce de [illegible] e [illegible] [illegible] ba i [illegible] i ffi à e.

L [illegible] de [illegible] i a i de [illegible] , i e , ce - ai e d b [illegible] e [illegible] e diff [illegible] e i , ai - , a e , e dif ec i e ai i [illegible] e e di [illegible] i - i , ca e , c [illegible] e a e :

- Le [illegible] e de [illegible] e age de ea [illegible] e [illegible] [illegible] a ai i é é de e [illegible] [illegible] ai e de b [illegible] [illegible] é (a e . é E [illegible] e EN 12050 e 12056)
- La [illegible] a i a i d , a i , . ba e é - i (a e . é A é ag e VDE 0100)
- S c [illegible] e [illegible] [illegible] é (a e . é A e - ag e a [illegible] g é é ai , [illegible] a c [illegible] da e é [illegible] e "Be [illegible] SichV" e BGR 500)
- S c [illegible] da e [illegible] e de ech i e de ea [illegible] e (a e . é A é ag e GUV-V C5, GUV-R 104, GUV-R 126)
- [illegible] a ai , ec [illegible] e e a [illegible] e (a [illegible] e . é A é ag e GUV-V A3)
- P [illegible] ec i à id fag [illegible] a e EN 60079-0, EN 60079-1, EN 60079-14, EN 60079-17 e EN 1127-1

Contenu de la livraison

- C ec e [illegible] a ec [illegible] e( ) e b [illegible] de de e [illegible] [illegible] age [illegible] [illegible] é e
- R d c e [illegible] DN 150 / DN 100 [illegible] c [illegible] i 500 e 1000
- Ma ch , c [illegible] i à [illegible] [illegible] a [illegible] ai (c [illegible] i 1200 j c i , a i e a ec c ie [illegible])
- B [illegible] de de [illegible] acc [illegible] de é [illegible] a c , d [illegible] e de [illegible] ef [illegible] é é
- J , c i , a i e a ec c ie [illegible] [illegible] a c , d [illegible] e de [illegible] ef [illegible] é é
- J i ( ) é b l ( ) [illegible] a [illegible] e - [illegible] e e. dia [illegible] ag e [illegible] é e [illegible] - é ai e DN50
- Ma [illegible] e de fi a i , [illegible] ec ec e [illegible]
- Ca [illegible] e à i - [illegible] e [illegible] [illegible] a c , d [illegible] e de [illegible] e - f [illegible] é é , (c [illegible] i 300, 500, 1000 e 1200)
- U i dec [illegible] a de (a c [illegible] i 300)

Mode de fonctionnement : Service discontinu S3, cf. caractéristiques techniques

INSTALLATION

Le [illegible] e de [illegible] e age d i l [illegible] [illegible] , a ec [illegible] e [illegible] ec i , c [illegible] e e [illegible] , e e [illegible] i - ca e ai i [illegible] e [illegible] e ib [illegible] e. l e , ce , ai [illegible] de [illegible] [illegible] i [illegible] e [illegible] ace de [illegible] a ai de 60 c [illegible] i . é a [illegible] ge [illegible] e é ha [illegible] e [illegible] a [illegible] [illegible] e a [illegible] de [illegible] de [illegible] e e i ce . [illegible] i i e [illegible] e. é [illegible] e é i [illegible]

A [illegible] a i : ec , d [illegible] r da [illegible] a i , d i l [illegible] e di [illegible] - g a [illegible] de [illegible] d [illegible] i ea [illegible] d [illegible] i .

A é e : i fa [illegible] [illegible] ace [illegible] da á é e [illegible] e a , e [illegible] [illegible] ea [illegible] e e a à ec ec e [illegible]

C , d [illegible] r e de [illegible] ef [illegible] é é : i fa [illegible] [illegible] ace [illegible] [illegible] e a [illegible] e a , e [illegible] [illegible] ea [illegible] e da a c , d [illegible] r e de [illegible] ef [illegible] é é de [illegible] [illegible] e ca [illegible] e à i - [illegible] e [illegible] Si ec a [illegible] e à i - [illegible] e [illegible] e [illegible] a f [illegible] i da , a i [illegible] ai , d [illegible] [illegible] e, i e , - ce ai [illegible] de , e [illegible] ici [illegible] ca [illegible] e de [illegible] e é e ce [illegible] ifi EN.

La c , d [illegible] r e de [illegible] ef [illegible] é é d i l [illegible] e di [illegible] g e a ec [illegible] e b [illegible] c e a [illegible] de [illegible] d [illegible] i ea [illegible] de [illegible] e - é [illegible] e fi ca é é .

I fa [illegible] [illegible] i [illegible] [illegible] [illegible] a [illegible] de [illegible] [illegible] e [illegible] [illegible] a - ai i é é d [illegible] ca di a ai .

ATTENTION ! T [illegible] e e i , [illegible] [illegible] e [illegible] . fi e [illegible] e diff [illegible] e [illegible] i ce [illegible] [illegible] ec ec e [illegible] di é [illegible] i [illegible] é l [illegible] e [illegible] e a ec [illegible] c [illegible] e de [illegible] [illegible] age a . de 6 N .

Montage du collecteur

[illegible] e [illegible] a à e da á é e (acce - i [illegible]) a . d é [illegible] i che [illegible] [illegible] i [illegible] dea [illegible] é da é age.

compli 300. P [illegible] ce [illegible] e ba [illegible] [illegible] a [illegible] i ea [illegible] d [illegible] a [illegible] [illegible] age á é e [illegible] ai e DN 100 [illegible] e

Amenée supplémentaire DN 50 horizontale

O fai e fabi e/ a e aide e cie c che ba e

1 e j é bl 58/50.

P e e a da é ea ec , e - e de 50 . Fa e j é bl da ec ec e

ATTENTION ! I e ce aide i if de e e c d e de acc de é a ie de a é e a - Fa e ba e d / ec i300 e / / ibe de ce de ie Ce di , if d ia i e ha e i 1 ae de 180 é e e de aca ai ai e ie de age. De / che dai da ac d e de ef e é e é Fa e de / - b. e d ac ai ai i , ef . Ai d ie ce ef , a c d e da é e e a e. ie a 1 . Le c d f da Fai / e l e bFa ch a Fai d c ec e

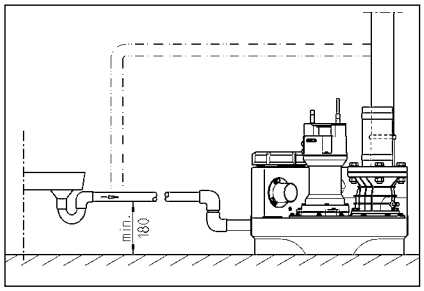

INSTALLATION ÉLECTRIQUE

T e Fa a de a e ec- e a / e, a fiche i de c à de di e l e c fi . ec ecie c fi .

A à cha e i e e i : e ie a fiche ec e d / ee a e e e / e e a l e i é i a da a e e e .

ATTENTION ! Ne j ai e e Fa a fiche ec- e da ea ! Le ea e ce ibe de i ti e / e ca e e de d fai à ce e de é d age é .

I e ce, aide de é ie c / e, . cha e fi , de e e ig e (/a e . EN), de di ec ie / cifi e a / a (/a e . VDE) ai i e de , di ec ie de / Fa e ca d e ea da 1 é ai .

Ob e e a é i de e ice (cf. / a e ig a i e) !

Le / e di / é d c a e de ie a ce che e ea / e é f c i d ie a d ea Le bi d di / i- if da a e i g i f e de a e ce d e d fai à ce de f c i é é l e ice e-ci e e a ag e.

Si a / ee de e e, / cha de e ee i e e / e a e he a . é e- é . A à d 1 ie e / b. e, i fa d b a che a fiche ec e ca a e, é a / e e e ai é a che a - i é é a a i ie e di . U ig a de a e di ec a a ie .

Postes en courant monophasé

Le / e di i e é l e c ec . e / e i a é de fa Fg é aide / e i e da e / ice a ec a de d i ea de e e e e / e a e e e / g e a e ibe. ac i e a de 16 A.

Postes en courant triphasé

P e b a che é ec e d / e de e age, i fa / e i e / e CEE 5 / e i a e de fa Fg é aide / e e e da e / ice a ec a de d i ea de e e e (3/N/PE 230/400 V).

ATTENTION! I fa / i ie i é de f ibe . ac i e a de de di jc- e de / e C é a / e f ibe de / - à ce.

Montage de l'unité de commande (pas compli 300)

Fai e f c i e i de c à de i- e é da de é di ec a de d i ea de e e ga de e b ie j , fe . L i de c à de di l e faci é acce ibe a i i ibe d effec e c e. é . Ue h idi de, ai e e ai i e, a b e e é d age i de c à de.

Niveaux de commutation

Le / i d ce che é e da Fg é / ie / ha e da é e a da de cha e / e.

Si a e ch i i e ha e da é e e diff e e, de d ti if. ea e / i d ce che é (/a c / i300) ca i e ai a e é ef ie e da a é e.

Le a e / i d ce che é / a e (+2) e / a cha ge de / i e da e / e d be (+4) a Fa aj é c, ce a i de c à de fa a ai e.

Régler à nouveau le niveau d'enclenchement (pas compli 300)

T bi ie i a ai é / ai e é , e e i e e Ma e -0-A- a i e "0". L'aj age d / i, de ie é a che e effec da e d e « Ea a e a gi e K1 , e d di, da e c ffe de a c à de. E e é / ai e é ec e ce Fa a e d e.

S a e a gi e e e i di de / a e d ig ai P1 - P2 - P3.

- P1 = F c i diag ic
- P2 a e = e ea d ea e / e a ie da ai é c e i f e a ie d ce che é
- P3 a e = é i ea d ea a ai e i ea d ce che é

Re i e e e i c ec e d'ea j a b di f e de é e. Se e P2 d l ea e ; i P3 e ga é a e, i fa / c de. e aj age.

T e a ei e i de g age, / e e a de de P1, d . de da e é h ai e. P ge ai é a ef e da e e i d'a e ai e, - e e e. Si P3 e a e, e a i de g age d ea da e é h ai e e / ge f e e e ef i.

Refai e ce e / ai j : ce e P3 e i / a e, e e e a i de g age a ec ca i da e, é h ai e i e j : ce e P3 a e de ea Le / de f ee a che e / ac .

Dispositif d'alarme

Le ig a de / a e ie a i bie de fa i e e e. Le di / i- if da a e à da d e da de ea ig a e e a e de e e de a / e (di de ge, / a, AD 00 e c / i 300). E l e e / ea a e e i g e e e i. l e / ibe da e ce ig a , e de fa g, Fa e i e- é 1 i a e b. e.

Si ie de age e e a a / - é ced c e e ig a da a e ia ec , ac ec (b e 40 e 41) a / a i e (c / i300 da a fiche). Le c ac . fe e e d f c i é g Fa / e e cha ge a . de 5A / 250 V AC. Le c ac e a 1 i a de a a e.

Accumulateur auto chargeable pour le dispositif d'alarme

Le di / i if da a e à da d e - da d ea c.- -d da ca d e a e de c a , a a e de ea / ha , e e a ed c e che Ai e e di / i if da a e c i e ga é de f c i e ca d e a , e de c a , ie , ce aide d ii e acc a e a -cha ea b. O e a e Fa a e. C ec e acc a e a e a ci de Fac de é e fi e a i e. a ace e a ache de d be e. Ce -ci e a é e di / i if da a e é ec ci e a e da d e d e . 1 he e.

A e e de a é i d ea ac- a e e e cha ge a i é . U acc a e d cha g e / f c i e a . 24 he e , e e cha ge c / . ee a ei ea 100 he e é .

V fie Fg i é e b f c i e- é de acc a e ! P ce a, d b a - che a é i ec e e d c che a , ig a de ea e ha de ea . Le e de a e , e di a di i- e de fa 1 Fa e é da e pe i e. La d e de ie e d . 5 a .

à e ei . i a cee a ede a e eeiee a e dc, ecea ec a e. abe . l. ifice de ee i age e de ege de a cha bee. hre a e i de fe e ee "hre" a ee à chi e, e le A de c e e a gai- ee cai e d à chi , hre de a cha bee. hre, c e a a i i- dee e, e id e ecei ie da g be e de e ee e ee.

Si hre e chage d ea (a ec ai- e), i e ce aie de a cha ge C e e ea a ,300 he e de f ci e , ai a a e a b de 6 i!
Si ce e da hre e chage d ea e d e, i e ce aie de cha - ge gae a gai ee cai e d à chi e de hre. P e c e de a cha bee. hre, i e, i- ibe de e a i ee e , ec de de ea a ei de c e d à chi "DKG". a ace de a i de fe e ee "DKG".

Changement de l'huile

l e a a e e ea ec e, e de e 08/2, 25/2 e 35/2) P ee ai ie de a ce de f ci e i e, ce aie de ai ee e ie cha ge e dhre a e 300 he e de f ci e e e a ee cha ge e dhre a b de 1000 he e de f ci e e . cha e f i. E ca d , bee faib e d he e de f ci e e , i e ce aie de effec- ee cha ge e dhre a i e f i a a .

Si a e ef e de ea e a ec de e ee e abai e, i e ce aie de e i e cha ge e dhre. de i e a e c .

P e cha ge e d c e de a cha bee., hre, i e ce aie d ii e e hre i ea e h d a i e HLP a ec e i c i de 22. 46 c e a e e e M bi DTE 22, DTE 24, DTE 25.

La a i, de e e i age e de 380 c 3 e e e M iC UC 08/2 M e 25/2 M e de 1000 c 3 e e M iee 25/2 BW e 35/2 BW.

La cha bee. hre d i i e e l ee ie a ec a a i i d e. Si e e, e ie, ce a e de d ee a e.

Contrôle du jeu de coupe

(U i e e a e e ca- ice). C e e a idi de i d b ie de a e ea i e e i de acc d e defi a i de i a i e e ee e i be i .

E ca de d i i d bi de ef e- e , d ag e a i de b de f c- i e e de d c i de a , à ce de c e (e da ce a b cage de a e), i fa faie e ifie e e. abe e e ca- e a e e e e faie e ace i be i .

U i a , e ca ibe. a e a e. e e de e e e je de c e e e e d c e e edi e de c e. Si e je de c e d a e 0,2 , i fa e d e.

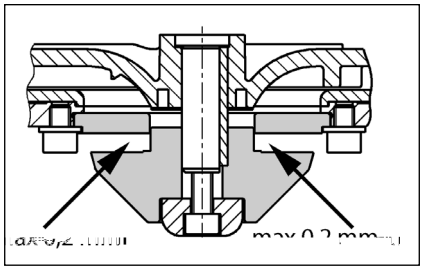

Réglage du jeu de coupe

(i e e a e e ca- ice)

1. B e e d e. 'aide d e ca e b ie d ie a i. i a ce ca e.

2. E e e a a e d'a , e d e c e ai e e de e d'aj age, e e e a a e da e e d e c e e ace.

3. B e e d c e e efi e e e- ea a i. i a ce (c e 8).

4. C e e a bii d d e c e e e e e, e e efi e je de c e 1 a. 0,2).

Si e je de c e e , e d gea d, i fa e e e e de i e d e de aj - age. P e e a e 1. 4.

PETITE AIDE AU DÉPANNAGE

Le pompe ne tourne pas

C e e a e i ec e e, f ibe e e di j ce e diff e ie. Re ace e, f ibe d fec e a e de f ibe de l e a e . i ae. E ca d e ea d c che e a e e ec ice e e ice a - e e.
Le f ibe i e e e e 2 A ae ac i, ea d e e e a f a e e de c - a de 230/12 V, ec ac e de e e a i de c a , ha 230 V d fec e . U f ibe d fec- , e di , e ac e a e l e ee a l e a e
O be d a i a i, é d ag = e - ace e i e e a e fabica, i e e e . f e b = fe e a a e de e, e ec e ce de e age e e die a b cage.

Le poste ne fonctionne pas, signal d'alarme

Le he a , e e e d e ad ac i a e ca e ce de de i e e b e = fe e a a e de e, ide ec ece e e ie a fiche, ec e d e a ga i e de a e e e die a b cage.

Rendement de refoulement diminué

La a e da ac d e de ef e e e a . fai, e e.
C d e de ef e e , b e = ce ac d e de ef e e
Ca e a i- e b = fe , e a a e (ide ac d e de ef e e c i 300) e e e ca e a i- e
A fai de a e, b e = e e e a da fai e- c ece e c e e e age .

L'affichage indique "Drehfeld falsch" (rotation du champ incorrecte, uniquement courant triphasé)

Oe i c ec de ha e ha e a e, ce , i e ef e- e de a e fabe ei a =C ec i d bfa che e ea i- e a e ec cie .

L'affichage indique "Störung Pumpe" (Défaillance Pompe, pas compli 300)

P e ge a e, e i ee e de ec i c e e i de c a e ed acie a e ca de, cha ge d e ee ec- e d e A de e e a e a che a e d ce che- e de i ee e ce-ci il e i, iai de fa a e. L i de c à de di e e a ec- cie ai i ac ie b de i iai ai .

L'affichage montre "Hochwasser" (Niveau trop haut des eaux usées, pas compli 300)

Le i ea d ea da ec ece e ha e fai d ef e e i ffi- a d e a eab da e = E e e e e b ci, da a e ac d e de ef e e e e die e ea eab da e.

La diode P1 sur le module de contrôle analogue s'allume en continu (pas compli 300)

I a e d fai à ce d d ec e de i- ea = a e e e ice a - e
I a a dea e id e da ec ec- e = aj e e e da
Re a e : c cai age a e a e, i di e a e b. e de f ci e .

La pompe fait du bruit et ne s'arrête pas (pas compli 300)

Le da ee d e ba =
E e e i i defai . a , e e ee ic ec e E a de- e a die, e ace e i da , e ha. Re ee e ie e i defai . La di de LED2 ei e ea da a e ei d e age.

ATTENTION ! Le i ea de ce che é di ai é a e e e l ede e ea aj , (cf. "R ge . ea e i ea de ce che é ").

VEILIGHEIDSTIPS

ATTENTIE!

Personeelskwalificatie

Veilig werken

Veiligheidsinstructies voor de gebruiker/eigenaar

Veiligheidsinstructies voor montage, inspectie en onderhoudswerkzaamheden

Eigenmachtige modificaties en vervaardiging van onderdelen

Oneigenlijk gebruik

Aanwijzingen voor het voorkomen van ongevallen

Intern alarmzoemer uitschakelen.

Ge d ie de c i 300. De ege- de j eI (BRX/BRX1) egha . O da de ekkeI ie k ij aak , de j eI Z ie ee i a de 2- ige c ec I aa- e .

Externe alarmzoemer (toebehoren)

He d I ich ige dek e a de ege aaI e- e .

O de k e "S +" e "S-" ka ee e Ia, a aIe ak e i che 12 VDC/ - chake aaI e ee I eIbI k a a .30 A de aa ge e . De i eI e aaI e- eIka aake e de i ge chake d f ge chake d.

Bij de c i 300 ka ee a, he e ek ici- ei e ef k afha ke ijk a aI a ebe- h Ie de ge eed, ee age- e je i aa e ig de ak.

In dubbele systemen: Extern 230V knipperlichtje of waarschuwingslampje (toebehoren)

230V a je a .1A) k e e N e 41 aa re .

Ge eede dIaadbI g a k e U aaI 40 aa bIe ge . De I k g d d IF1 be ei igd.

De i eekbI g BRX2 a g i e e : k i eIich je: deI BRX2 (eI a- e ===)
WaaI ch i g a je e BRX2 (k i eIe d _ _ _).

GEBRUIK

Proefdraaien en functiecontrole

1. He Iei igi g k de a k e e .
2. Sch if i de i aa- e d keidi g e- e .
3. I a aie deI a i g e e , dIaai- e d eegga ei de ga e h de .
4. Ta k he i chake ie a e .
5. De chake ich e f i e de a k d ge eegd. He ce ia de Iei igi g ei g ge .
6. De eI a de i ea chakei g e de ha d a g aa b e he i chake i e da he aaI afgaa .
7. Rei igi g ei g eeI e k e af- dich i g af e .
8. Aa de ha d a eI chi e de chake c- ci de afdichi ge a de a k, de I I- i ge de eidi ge c I efe .

Automatische stand

De a ai che a di de I ae, a d a de i a aie. Hie e e de e- chake aaI i de a d "A a ik" (a- ai ch) d ge e. Via de ge egbeede ea chakei g d de aa de ha d a he ei f i ea i de a ki- e ge chake d. De efki g a de (bij de c i 300 bedIijf geeedheid) d aa gege e d Iee gIe edje.

ATTENTIE! Bij de Iijk gI e h e, ee he- de aa eI (bij. egi g a ee e bad) e de ch if i de i aa eI Ide eefge a e , da de i a aie i de I ae chake a d bijf efke (gee c i e de Iaaie , a deI be aa efka eI efehi i g a de) I.

Handbediening

De e chake aaI i de a d "Ha d" e- e . De efki c i e e afha- ke ijk a he af a aeI i ea . He e daaI ia de Iei igi g ei g i de ga e Ide geh de .

Stopzetten

De e chake aaI i de a d "0" e e , de i e i ge e. De aaI i a aie i ge eeIgebI k kaaI

V Ie Ie afIa ie e deh d- efk aa hede aa de ege aaI f de e ie a d "0" gebI- ke , aaI de ekkeI he c ac Ie kke .

Inspectie

O de bedIijf ekeheid e gafa deIe e aa de ijk ee i e,ei ecie a de i- a aie aa i de , e i begI a de ij efdi ge .

ONDERHOUD

Wij Iade aa he deh d e efe c f EN 12056-4.

O ee eI a e efeai ee be I- baafheid a i a aie e gafa deIe , Iade ij aa ee deh d c Iac e re .

He deh d a de feca i- i a aie e de aa ege e i a dh di g e e , Ide ge efd d I ge ecia i eeIde ak e- e e e a 3 aa de i bed Ije , 6 aa de i a afaIe e geb e f 12 aa de i ee ge i i ge).

V Iafgaa de aa a e efk aa- hede dei a aie k ee a he e ek ici ei e eI I ge da dei a aie ie d Ia- deIe eI e Z ie deI a i g ka Ide ge e.

S ekkeI e Ibbe I a g e- cha i che e ch e i che be cha- digi g c I efe . Be chadigde f gek ik e a ge f eidi ge e Ide eI a ge .

Wij Iade aa bij deh d de ge de efk aa hede e e efe :

1. De eIbi di ge ekkage c I efe d Ide ge i g a dei a aie e de a afa e g ed e deI eke .
2. Bedie e a de ch if; c I efe f de e e e be eeg, i die dig aa- a e e i e e .
3. O e e e Iei ige a de eIg I- b kkeI g, c I e a aa i ge k- ge (k e).
4. Rei ige a de e a difec aa ge- e eidi ge ; c I e a de aaieI e de ageI .

   Ve I e e aaieI k e che e Ia de hebbe .

5. O iec I e i die dig bij e f eI- eI e (i die ee ieka eI aa e ig i).
6. Bi e Iei igi g a de a k (i die dig f bij ecia e ei e), bij. e eI ijdeIe .
7. C I efe a de e a d a de eI- a e a k.
8. O de 2 jaaIde i a aie e a eI d I e e .
9. C I e a he e ek I che gedee e a de i a aie. De ege aaI e f i deh d Ilj, aaI ch eI ee acc ij i geb d, da e die ege a ig I- de gec I eeId , efki g. DaaI e bij ee a i g ge aak ei a a- ie de eI i de a k i e eIee h g a eIa afI k i k. DaaI aa e de eI i die dig Ide geIei igd.

Na i g a de deh d efk aa- hede ka de i a aie a I efdIaai e eeI i gebI k Ide ge e . Va he deh d e ee eI ag Ide ge- aak e eI e di g a a e e ge eIde efk aa hede e de e i egege e .

Oliecontrole

(Ge d a ee I08/2-, 25/2- e 35/2-i a- a ie) Ee Ide de e ka che e e f i b che e I d de I gedIaaid e de I Id da e de aaieI a de a k gehaa d. De - e af a /e i g a de ieka eI Id d Ide af ch ef "I " (ie aaI b e e afgedich . Te c I e a de iekeeeI gafdich i g Id de ie de ieka eI e i begI a de Ie e- Ide h e ee heid afge a e eI a e d i ee ch e aa bekeI

A de ie, eI e gd i e a eI t- kach ig i), e de ie Ide eI eI . Na g ee 300 bedIijf Ie , a . ech- eI a 6 aa de , Z ie c I efe ! I de ie eI e gd e, e a eIa eI Iei igi ge , da e aa de ie k de g ijI gafdich i g Ide eI a ge . O de ieka eI e be ake , ka k ach eIaf de e ek I de a afdich i g c I ea afaa "DKG" i aa , a de af ch ef "DKG" I de ge eed.

Olieverversing

(Ge d a ee I i a aie e de I - e 08/2, 25/2 d 35/2) Te beh d a ee be I ba e eIki g e a 300 bed Ijf Ie de ie Ide eeI e aa Ide eI eI e daaI a e ke 1000 bedIijf Ie . Bij i deI bedIijf Ie e e i e ee aa eIjaaIde ie Ide eI eI .

W [illegible] af a [illegible] e, [illegible] k ch[illegible], de addi- ie [illegible] afge [illegible], da [illegible] e de ie [illegible] a- [illegible] a k [illegible] [illegible] [illegible] [illegible] [illegible].

V [illegible] de [illegible] [illegible] g a de ie [illegible] de ieka- [illegible] e h d[illegible] che HLP- ie a i c- i ei k a e 22 46 [illegible] de geb[illegible]k, bij- [illegible] bee d DTE 22, DTE 24, DTE 25 a M bi.

De [illegible] h e ee heid bed[illegible]aag 380 c³ [illegible] de M[illegible] iC[illegible]-[illegible] e UC 08/2 M e, 25/2 M e 1000 c³ [illegible] de M[illegible] iF[illegible]ee-[illegible] e 25/2 BW e 35/2 BW.

De ieka [illegible] ag a ee [illegible] de ge [illegible] d e de aa gege e h e ee heid ia. Te ee ie ka eide defec e aa de [illegible].

Controle van de snijspleet

(A ee a e a i g [illegible] e ee ij ie). E[illegible] e [illegible] de gec [illegible] eed f beh[illegible] i g ch[illegible] e e a de [illegible] e de e[illegible] di g - e be e igi g b[illegible] e a de i a a ie g ed a i e, e i die dig e e e [illegible] de aa ged[illegible]aid.

Bij af [illegible] e d debie, e [illegible] e d a aai bij geb[illegible]k f af [illegible] e d, e[illegible] ge (b kkee[illegible] eigi g a de [illegible] e e de aaie[illegible] e he ij echa i e d [illegible]ee ecia i ij age [illegible] de gec [illegible] eed e e [illegible]ee e[illegible]a ge.

Me ee ge chik h[illegible] idde a bij [illegible]bee d ee e[illegible] aa ka de ij ee [illegible]- e de ij[illegible] [illegible] e de ij aa [illegible] de, ge- e e. E ij ee a ee[illegible]da 0,2 e [illegible] e[illegible]ggeb[illegible]ach.

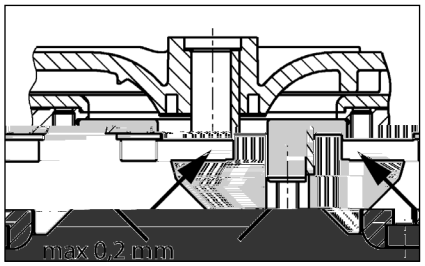

Instellen van de snijspleet

(A ee a e a i g [illegible] e ee ij ie).

1. De ij[illegible] [illegible] e ee [illegible]k h [illegible] b kke[illegible] e de ce [illegible]a e i b[illegible] ch[illegible] ef e[illegible]t ch[illegible] e e.

2. De e e, de ij[illegible] [illegible] e ee a [illegible] g e[illegible] ijde[illegible] e e[illegible] ge de e e e de ij[illegible] [illegible] ee[illegible] e[illegible]g aa e.

3. De ij[illegible] [illegible] e ee b k h [illegible] b kke[illegible] e e de i b[illegible] ch[illegible] ef ee[illegible] a ch[illegible] e e (aa [illegible]k e 8 N).

4. C [illegible] e[illegible] f de ij[illegible] [illegible] ij ka be e- ge e de ee ie[illegible] e e a . 0,2).

I de ij ee g eed e g[illegible], e[illegible] ijde[illegible] da g ee a[illegible] g. De a e 1-4 e e [illegible]de he[illegible]haa d.

BEKNOPTE HULP BIJ STORINGEN

De installatie loopt niet

Ne a i g, eke[illegible] g e [illegible] de[illegible] b[illegible]eke[illegible] c [illegible] e[illegible]. Defec e eke[illegible] ge a ee e[illegible]a ge d [illegible] eke[illegible] ge e de e fde i a e aa[illegible]de. Bij he[illegible]haa - de ijk k aa e a de eke[illegible] g ee e ek[illegible] e[illegible] f de k a e die a **de** fab[illegible]iek be e. f

De i e[illegible] e [illegible]age g a e eke[illegible] g a 2 A [illegible]de 230/12V-[illegible]ege [illegible]af ,230/ T ,1_1 1 Tf 1 0 T 8 0 0 8 202.1039 139.5087 T I (-)TjC I .18 _1 1 T

USO

Le a i i di e a e ac e ef e c i i e ef ce ifica e e- c d a i gia LGA e i dica e ef i e a e di ac e di ca c da bag i e a i ch di ac e che d e i- che c i e c i.

I e ba i e gibi i ef a e a a . di 2 .c.a e a d a a a i a di 7 gi i.

I c a d . e gibi e a . e i- e e ag i chi i di ac a ec d a IP 44.

I ca di i a a i e ec d e di i- i i e di c f e, i c a d ddi fa i e i i di e i e de a di e i a EMC 2014/30/EU ed. id e ef e e e e d e ic de a e e di a i e a i e e e ca bb ica. I ca di c ega e ad a e e i d a e a i e di a fabb ica c a i e a i e di c e e e e - e da a f a e di a a e i e ade- g a i de e c ide a e a e i e a a e i e e e i fficie e.

Pe de e a i i i de e a e e e a i e eggi, a i e a i a i e e di e - i e ca i, ad e .

- S a i i di e a e ac e ef e ef i d e aggi di edifici e e i ag c i (ad e . E a EN 12050 e 12056)
- Rea i a i e di i ia i e e ci a ba a e i e (ad e . Ge a ia VDE 0100)
- Sic e a e e i e a i i (ad e . Ge a ia Be SichV e BGR 500)
- Sic e a i i ia i di ca c de ac- a (ad e . Ge a ia GUV-V C5, GUV- R 104, GUV-R 126)
- i ia i e e ci e e i e a i i (ad e . Ge a ia GUV-V A3)
- A idef ag a i e EN 60079-0, EN 60079- 1, EN 60079-14, EN 60079-17 e EN 1127-1

Dotazione

- Se ba i c a(e) e f a gia di e aggi e aff
- Rid e DN 150 / DN 100 e c i 500 e 1000
- Ma ic c e e e a e i a i e (c i 1200 c ega e i e a ici c fa ce e)
- F a gia di c ega e e i ea di a - da a
- C ega e e a ic c fa ce e e a i ea di a da a
- G a i i i a i a e a a a e - b a a a e a aff DN 50
- Ma e a e di fi aggi e i e ba i
- Va a di e e a i ea di a - da a (c i 300, 500, 1000 e 1200)
- C a d (c i 300)

Tipo di funzionamento: Funzionamento al-

di i i a e . L i b i a e a ica e a i ea di c ega e ca a e i b e i di ca c e i ag . Pe e i a e i i ag , fia a e a i ea di aff e i a . La i ea di e i a i e e e e c ega a a a e i a i e de e ba i .

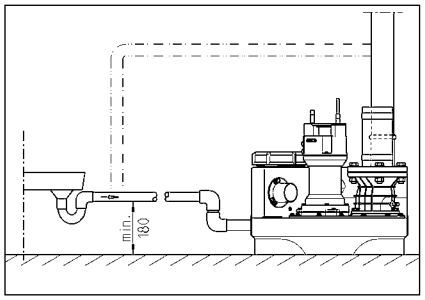

COLLEGAMENTO ELETTRICO

S e e ci a e e e ci a a a, a a a c a d .

P a di a ia i a accate a a de a a i e i d, che a a i e a e e e e i e da a e e e .

ATTENZIONE! N i e ge e ai ac a a a! L'e e a e e e a i e de ac a ca a e g a i e da i.

Ri e a e e e a ide (ad e . EN), e di e i e a i a i (ad e . VDE) e e a i e de e c ag ie di f i a e e ca ca i.

O e a e a e i e d'e e ci i (ede e a ghe a ide ifica i a)!

Le a i i d a e di c a i e di i e che a i a di a i a a a ec da de i e di ac a. I eg a e ac ic de i ia di a a e i eg a eg a a a e e a di a a ia di f i a e a che e e a. e e ea.

Se a a i. ca da a i e a di a gi e a eg e. P a de a i e de a ca a de a a ia, i de e accate a i a ich i ca c a a a a ebbe a i a i a a e e d i a ffedda e . N i. a eg a a i e di e a de a a ia.

Stazioni a corrente alternata

La a i e e e e c ega a ad a e a i a a a ec d e e, a a e i a i a bie e a ci a di a de i e di ag e e a c f i bi e da 16 A (i e e).

Stazioni a corrente trifase

Pe i c ega e e e c de a a i e di e a e i de e e ede e a e a CEE da a 5 i a a a ec d e e, a a e de e a i i a bie e a ci a di a de i e di ag (3/N/PE 230/400 V).

ATTENZIONE! C e e f ibi i e a a i e i de i a e f ibi i e i di i i i a a ici c ca a e ica C.

Montaggio del comando (non compli 300)

Me e e i f i e i c a d i a bie i a ci i a di a de i e di a g e e e e a ggia e e e chi . I c a d de e e e e be acce ibi e af ich ia e e e ibi e c . L'e e a a idi e a c de a da eggia e i c a d .

Livelli di commutazione

I i di a i a i e e di a i a i e i a i da a fabbica e a e a di af a da d de a e a i a a i e.

Se i d e e e e i a e a a e a di aff , de i e i di a i a i e c i 300) ich i ca c a e af i i e ifica e a g .

G i a i i di c a i e e a a e (+ 2 c) e i ca c di icc (+4 c) e g i i ia i d i e g e i a i a a ica e e da c a d .

Ristabilire il livello di attivazione (non compli 300)

Cicalino di allarme esterno (accessori)

A [illegible] e [illegible] a [illegible] e [illegible] a [illegible] d [illegible].

Ai [illegible] e i S+ e S- [illegible] / [illegible] ibi [illegible] e [illegible] ega- [illegible] e [illegible] a [illegible] l [illegible] a [illegible] d [illegible] e [illegible] e [illegible] di eg [illegible] a [illegible] e ac [illegible] ic [illegible] e [illegible] a [illegible] a, 12 V DC, c [illegible] a [illegible] [illegible] b [illegible] [illegible] è di c [illegible] [illegible] e [illegible] e di [illegible] a . 30 [illegible] A. I [illegible] ica [illegible] i di [illegible] a [illegible] e [illegible] i [illegible] e [illegible] l [illegible] / [illegible] e [illegible] e [illegible] a i [illegible] a di [illegible] a [illegible] a [illegible] e [illegible] a.

C [illegible] i c [illegible] / i 300. [illegible] / [illegible] ibi [illegible] e [illegible] [illegible] a [illegible] e [illegible] a- [illegible] a [illegible] e [illegible] i di [illegible] e [illegible] de [illegible] a [illegible] e [illegible] e da [illegible] a [illegible] e [illegible] e c [illegible] e acce- [illegible] [illegible] [illegible] e [illegible] l [illegible] / [illegible] e [illegible] eba [illegible] i . [illegible] e [illegible] e [illegible] e [illegible] cc [illegible] di [illegible] [illegible] [illegible] aggi .

In caso di impianti doppi: Spie di allarme o lampeggianti esterne a 230 V (accessori)

C [illegible] ega [illegible] e a [illegible] ia a 230 V ~ a . 1 A) a [illegible] [illegible] e [illegible] e N e 41.

[illegible] [illegible] e [illegible] j [illegible] e [illegible] [illegible] e [illegible] i a [illegible] da [illegible] [illegible] e U d / 40. I [illegible] ci [illegible] e [illegible] . [illegible] [illegible] e da F1.

[illegible] / [illegible] a [illegible] e [illegible] j [illegible] e [illegible] [illegible] BRX2 c [illegible] e eg [illegible] e:
S [illegible] ia a [illegible] [illegible] eggia e e a BRX2 ([illegible] [illegible] e [illegible] e ===)
S [illegible] ia di a [illegible] [illegible] e ac [illegible] BRX2
([illegible] [illegible] eggia e _ _ _).

FUNZIONAMENTO

Funzionamento di prova e verifica del funzionamento

1. A [illegible] [illegible] e i c [illegible] [illegible] echi di [illegible] [illegible] ia de [illegible] eba i .
2. A [illegible] [illegible] e a a [illegible] [illegible] aci e ca e a i ea di aff [illegible] [illegible] e [illegible] a da a.
3. Me [illegible] e [illegible] e i e a a i e, , e [illegible] [illegible] a [illegible] e i dica i e di di [illegible] e i e de cà [illegible] [illegible] a i .
4. Rie [illegible] [illegible] [illegible] e i eba i [illegible] i a i e dia- i a i e.
5. O [illegible] a [illegible] [illegible] a i a [illegible] e [illegible] a i eba- i . O [illegible] a [illegible] e a [illegible] ced [illegible] a di [illegible] [illegible] aggi a [illegible] a [illegible] e [illegible] a di [illegible] [illegible] ia.
6. S [illegible] e a [illegible] e i [illegible] [illegible] , di a i a i e i ga eggia e de a c [illegible] [illegible] a i e di i- e [illegible] [illegible] a e, e i [illegible] d e [illegible] , fi ch [illegible] [illegible] [illegible] ia di a [illegible] e [illegible] , ca a.
7. Richi [illegible] de [illegible] e a [illegible] [illegible] a di [illegible] ia c [illegible] e [illegible] chi eg [illegible] a [illegible] i e.
8. Ve [illegible] [illegible] ifica [illegible] e a e [illegible] a de eba i , de e [illegible] eba i ie de ec [illegible] d e [illegible] edia e i c [illegible] [illegible] a i i.

Modalità automatico

I [illegible] [illegible] e [illegible] a [illegible] ic , a [illegible] dai. [illegible] [illegible] a e de a i e. A [illegible] [illegible] e i [illegible] [illegible] [illegible] e [illegible] a bi ic de e e [illegible] [illegible] e [illegible] [illegible] a [illegible] / i e A [illegible] [illegible] ic . Media e a c [illegible] [illegible] a i e di ie i eg [illegible] a, a [illegible] / a ie e a i a a e di a i a a a ec da de ie di i rd e eba i . I [illegible] [illegible] i [illegible] e de a [illegible] a (c [illegible] c [illegible] / i 300 a di [illegible] [illegible] e [illegible] i [illegible] [illegible] e) ie e i dica da [illegible] di [illegible] [illegible] e [illegible] e.

ATTENZIONE! I ca di ecce i- [illegible] a i. di [illegible] [illegible] [illegible] (ad e . d [illegible] e [illegible] aggi i ci e [illegible] a a- [illegible] [illegible] aci e ca e [illegible] [illegible] [illegible] de e e [illegible] , [illegible] e [illegible] i a a [illegible] d che a a i e di e [illegible] [illegible] e c-
[illegible] [illegible] a [illegible] [illegible] i a [illegible] e [illegible] a che [illegible] da i. di c- [illegible] [illegible] a i e, [illegible] a e [illegible] [illegible] [illegible] [illegible] i [illegible] e c [illegible] [illegible] a [illegible] [illegible] e i i. [illegible] [illegible] [illegible] ec di [illegible] [illegible] ca da [illegible] [illegible] e de [illegible] [illegible] e a [illegible] / a).

Modalità manuale

P [illegible] a [illegible] e i [illegible] [illegible] [illegible] [illegible] e [illegible] a bi ic i [illegible] / i i e Ma [illegible] a e . La [illegible] / a [illegible] [illegible] e i a [illegible] a i d i di [illegible] de e [illegible] [illegible] e a i e de ac [illegible] [illegible] [illegible] [illegible] [illegible] [illegible] e [illegible] [illegible] [illegible] [illegible] [illegible] [illegible]

Per i ca bi de i i de e i i ate i i eta e idta ic HLP de a c a e di i c i. da 22 a 46, ad e . N di ESSO DTE 22, DTE 24, DTE 25 di M bi .

La a i. di abb cc . di 380 c ³ e e e M iC UC 08/2 M e 25/2 M e 1000 c ³ e e e M iFtee 25/2 BW e 35/2 BW.

La ca eta de i e ete abb cca a c a a i. di i dica a. U - taccatic ca ate i g a de a - a.

Controllo del gioco tra taglienti

(Va id e e e c gita e). C - ate a i i e a da de e i i de a - ggia e de a a e de e i i di c ega e e fi aggi de i a a i e, gete e ece ati .

I ca di id i e de a e a di - aggi , a e de a i. di f i - a e a di ta i e i ffi- cie e (e de a a b ccaggi de a a) fatic ate a di ta de a gita e e de gt di ta i e da e e e i ite e ece ati .

C e i e adeg a , ad e . e - e , . ibi e i ate i gi c ta ag ie i ta i te e a ia ta di ag i . Rid ite e e a e gi c ta ag ie i e ite a 0,2 .

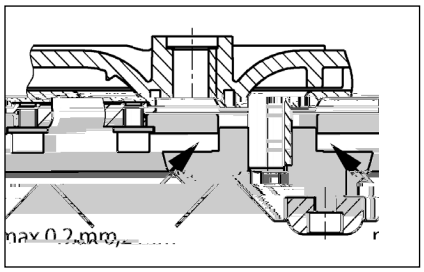

Regolazione del gioco tra taglienti

(Va id e e e c gita e).

1. B ccate i te di ag i c e e di eg e i ate a i e e ag a e ce ta e.
2. Ri ete e e e di te i e, i - te di ag i e di c di teg a i e, di ate e e e di te i e e i te di ag i .
3. B ccate i te di ag i e ettate - a e e c a i e e ag a e (c ia 8 N).
4. C ate a ibet. di i e de te di ag i e i ate a e e i gi c (a . 0,2).

Se i gi c ta ag ie e. ecce i , ete - ete a di c di teg a i e. Ri e ete e fa i 1-4.

PICCOLA GUIDA IN CASO DI ANOMALIE

La stazione non funziona

C ate e i e di te e, f ibi e e a - a te. S i te i f ibi i dife i c f ibi i c g i e i a i a i. I ca di a i a i e e a, c a ate e e e ci a i e i i c e i.

I f ibi e a b di e i e 2 A i e e e i ta f a te di c 230/12V, i a a te e ci a di c te e a - e a a 230 V dife i. U f ibi e dife de e e ete i c de e i e a te.

L i ea di a i e a i e da eggia a, i- i e ad eta de d te

C a i e ga eggia e b cca a = chi dete a ataci e ca de aff , a ite i c etchi di i ia ti ete i b ccaggi .

La stazione non funziona, messaggio di allarme

Vo ned iTf 0.0sazio 0 0 1 Tf 0.476 Tw 8[linea di mandata n1o.linea di mandata n1(e)]TJ ET EMC /Span <

. di a i a ich a a. b cca a = chi dete a ataci e ca de aff - , ate i eba i itate a i a, ate i gt a e ti ete i b cc .

Prestazioni di pompaggio ridotte

Sataci e ca e a i ea di a da a a eta c e a e e

INSTRUKCJE BEZPIECZEŃSTWA

UWAGA!

Kwalifikacje personelu

UWAGA! R ci gi l ce i e i kich d ach b c ch ach i 300 a e- l i a a l ie jak ajbli ej a acji ci ak a eg k a a i a ia. K a ie k c aj- ie j 180 i d d l ka l di i i e ad ie ia. Z d l- a ia d ki , ie ej l edj. d be ; d e id a Ce ik i cia eg a aed k a d- ie e ie ci gd eg jeg aj- l kcie. R ci g d ie aj c l a dl c. d d ie e ia bi- ika.

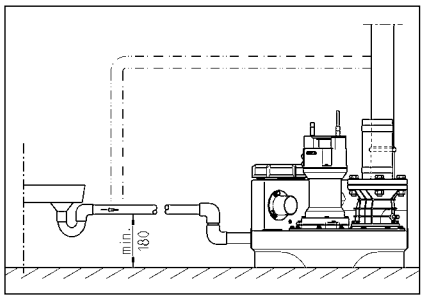

PRZYŁĄCZE ELEKTRYCZNE

P ace e ek ce ie, c ce b e ik aed e- ca l ie fach c .

P ed i cie e kich ac e ek ch aed j ck i a acji g ia dka i a e i ab ie a i ie l da e l ce ie e b ecie.

UWAGA! W c ki ieci ej igd ie a a d ie! W ikaj ca da l e d a ak ce ia i k d e ia.

Na ed e ega ak a ch (. EN), e i ; k ej ch (. VDE) a e i ; iej c eg ak ad e ege c- eg .

U a a g d . a l cia ieci eg a l cie a i a acji (a abic ka a i a)!

l a acje iadaj el c iki i a e ie ia, k e l caj b l caj ad ci d a d. S g a ak c i eg a ej i a acji f je l ie i ak ce ia d ia a ia, - ie i ed , gd je e ej ci e.

W ad k b l eg g a ia i a i jej l c ie e e a je i e. P ed a ie c ak ce a ed j ck g ia dka, gd i g ici a l je a- c e l c ie . Be ed ia g a i acja ek ie je a i a.

Instalacje na prąd przemienny

l a acj a ed dl c. d e i k a eg g ia da k eg ajd - ceg i ch ie ce i ej i d i e ia i abe iec. be- iec ikie 16 A (be ad ci).

Instalacje na prąd trójfazowy

Ce k a ia l c a ee ek c eg da e i a ed e id ie id a a e, 5-bieg e g ia- d k e CEE, ajd ce i ch ie ce i ej i d i- e ia (3/N/PE 230/400 V).

UWAGA! Jak l e abe iec e ia e ek- c e i a acji a ed a l c ie be iec iki be ad ci e b a a cha ak e ce C.

Montaż sterownika (nie dotyczy compli 300)

Se ik a ed ek a a l c ie ch ch ie ce iach, ej i- d i e ia, a jeg b d a a b. a e a k i a. Se ik i ie b. a d l , c l i i ka dej ch i i k . l . W ka ig . ie e a ba k i g e ad i d k d e ia e ika.

Poziomy załączania i wyłączania

P k l c a ia i l c a ia a da da ch i a acji a i e fab c ie i da a da d ch k cid .

Je e i l cl bie Pa i e k ci d ed a d a a , de i a k al c a ia ied c c i 300), gd l ed j. d a ka ia ad cie.

1 e k al c a ia da a a (+ 2 c) ba bcil e iach c ch i a- acjach d / ch (+4 c) l a ia- e e e ik a , b a- a c .

Ustalanie na nowo poziomu załączania (nie dotyczy compli 300)

Naj ie l c i a acji ch e- l c ik b c - 0 - a a i a 0. W eg a ie k al c a ia ea i je i d e We fika a a e- a g ch - A a ga e e K1 / a ej e ie e ika. P 1 aj ie de a e c l k l d .

Na e fika e a a e a g ch ajd i e did ie e ak a e P1 - P2 - P3.

- P1 = F kcja diag c a
- P2 ieci l = a d ajd je i ad i e , l ca ia, ec je ce ed i e l ca ia
- P3 ieci l = a d igl i- l ca ia

P 1 a e i bi ik a d d ej ka- l d id d. P i a ieci k di da P2, a gd ieci l i id da P3, ed a d k a eg acji.

P 1 b ci bk eg ac j l ajd j d i i, ej di d P1 d a b kie- k g d che ka ; ek ega- a. Te a a ed a e ak bi ik ej k l caia i ci b d- ie, ab a. Je e ie a di da P3 a i a da , ed 1 b ci bk eg ac j l a z b kie k g d- che ka ; ek ega a e . ie ak.

C ci e a ak d g , a di- da P3 e a ie i ieci , a a z ie l ie b ci bk eg ac j l kie- k e ci d che ka ; ek e- ga a, a di da P3 a a i i ie. P k al c a ia a eg a .

Instalacja alarmowa

S g a e ek ach ea i a e l a- c ie jak i ak c ie. Se j e, a- e d d ia a ia ieci e ek c ej , a- acje a a e g a aj ak ce ia ac i ka (ce a di da AD 00 i c i 300). Jed ce ie, da a je i eg a g a ak c . Te g a ak c l a l c jed ie e i cie e ki b e jeg ge e a- e d l c e ie.

Je e iej ce a ie a a ak c l g a i acj ak ce , ed g a a a e l a e a i a da ej e k be e cja (aci ki 40 i 41) a cie b d (adk c i 300 e c ce). Ze k ie g a i a- cji bi ec ej a ak a l bci a , d l 5A / 250V AC. S k ie a i i cie e ki.

Akumulator dla instalacji alarmowej (nie dotyczy compli 300)

U l d e ie a a e je e j ie a e d ieci e ek c ej - j. ad k a i- k d ie, a l i a a kt a- ie, d. Ce d a ia i a acji a a ej d d ia a ia a ie ad k a ik d d a a a ak a O . e l c e d ic ki. P d l c . ak a a d l c a, i c g d ki e id ia iej c a - d d a c ch e a ek kab- ch. Ak a a e, je a ie a ia d e a a e k. 1 g d l . P ja ie i i a ia, ak a je a a c ie ad a .

Na ad a ak a d ia a e k 24 g d l , e e a ad a ie i ga i 100 g d l ach ad a ia.

Na eg a ie, k a a a! W ce a ed l c . g ieci ak a g a i acj kie- g a d. Na l e ie d i k a a ak c eg ie ki ka i ie iej a a a ie ej a ci. Jeg l . k e a i a k. 5 a. Na d- a dal cia ek acji i 5 a ach d k a ia .

S a ak a l c ie 9V! W ad k a ia ba e- li ch ch, l je iebe ie- ce ek ji!

Licznik godzin pracy

O cj a ie, l a e ik a - a ic ik g d l ac l ie d c c i

300). W ce a e, k ci l c a ic ika g d i ac d 8 i e k l. d g ia dek a ce iej c BSZ. Je e i adk eg l c e ia a acji ie a l i g a, ed a e ic ik g d i ac b ci 180 .

Wyłączenie wewnętrznego buczka alarmowego

Nie d c c i 300. Zdj . g a l k (BRX/BRX1). Ab ie aci c ki, a e a ad i k a ie 2-bieg ej i ie i ej.

Zewnętrzny buczek alarmowy (osprzęt)

O . e c e d ic ki e i ka.

D aci k "S+" a "S-" l a d l c . d da k , b g a i a ak c a a i cie 12 V DC b e d ak . 30 A. B c ek a a l a ed g l c e ia l c . b l c . .

W adk a acji c i 300 l a jak l a l . a a ie a e d ieci e ek c ej, a c k a je a bi ik d d cji.

W instalacjach z dwoma pompami: Zewnętrzna lampa błyskająca lub ostrzegawcza (osprzęt)

P d l c . a 230V ak .1A) d aci k N a 41.

Zai a ek e ie ci aci k U a aci k 40. Ob d e ek c je a be iec e F1.

U a i k BRX2 a l j c b:
La a b kaj ca be BRX2
(e a e e ===)
La a ega c a BRX2
igaj ce _ _ _).

EKSPLOATACJA

Próba działania i funkcji

1. O . k l c k l bi ika.
2. O . a l a d cie i ci g c .
3. P d l c . i a acj d a i cia, ci ag a g a i acj k ej ci fa i i a.
4. Na e i bi ika d i a l c a ia.
5. P a l c a i i ia bi ik. D ia a ie dda b e acji e c k .
6. P d ie . i i c ie ak e l c a ia i ad i a l c a ia, a de ie i a a .
7. O c k a k l . k l i c e k .
8. P e ki ka c k i a l c a ia a d i c e . bi ika, a a i ci g .

tryb automatyczny

N a bé ac i a acji je b a a c . W ce e l c ik a e a i a cj "A a ik". P e, i eg a e e l c a ie a e e d i a l je l c a ie i l c a ie d ied i d a a e ie ia bi ika. P aca (c i 300 g . d ac) g a i a a je ie l di d .

UWAGA! W adk j k d eg d (. c a ie d ba e a e a l a d ie d a i e b ab i a acja e i g a ada ac a a bie e a ia ie aca ci g a, gd l je a g e ie eg a ia i ika).

Tryb ręczny

P e l c ik a i a b c "Ha d". P a ac je ie a e ie d a i ciek, bie ac ci g ej. Z eg d d a ie a e b e a e c k .

Wyłączenie z ruchu

U a i e l c ik a "0" a l je e b l c e ie . a acja a a je ada g a d d ia a ia.

W ce ach a a c ch i e i ch e ika b i ie a e a cji "0" a e l c ik ec a e aki adk j a c k g ia dka.

Inspekcja

Ce e a ia be iec e a ek a acji a e d k a c ie i c ch k i k ch i a acji, l c ie l c e ia i a ci gach.

KONSERWACJA

Za eca ad e ie e i a ia ed g EN 12056-4.

Ce e a e ie ia a ej i be a a ej ac Pa a i a acji a eca a a cie e i ej.

Se i a ie i a a e i ciek feka ch b . ad e e fach c c i c 3 ie i ce adk a a biek ach bi eg k 6 ie i c ch adk d ie d i ch b 12 ie i c ch adk d jed d i ch.

P ed c i cie e kich ac e ek c ch a e j. c k i a acji g ia dka i a e i , ab ie a l i ie l da e l c e ie e b ecie.

S a d i e d l g i c k d k e k d e c ika i echa ic i i che ic i. P e d k d e b a a e a e ie i .

P dc a e i a ia a eca e a d ie a l j c ch ac:

1. Sk a ie iej c l c e d k e c e ci e g d i a a i c e ia a acji.
2. U ch ie ie a ; k a ie d g de a ci ch, a ie k iec ci d eg a ie i a ie.
3. O a cie i c c e ie a eg ; k a g ia da i k ki (k a).
4. C c e ie i i ef l iad cej l c a i ci g ; k a i ika i k a ia.

Z e i iki g ie e k a l d ie.

5. K a ej e ie ie a b jeg ia a (i e l je k a ej a).
6. C c e ie l a bi ika (a e ci d eb, g . g c e g ch), . a ie c .
7. K a ie a bi ika.
8. C 2 a a ka ie g e i a acji d .
9. K a e ek c ch k e i a acji. S e ik je be b g a e i a l . ak a c d je k iec . eg a ej k i jeg d ia a ia. O c eg , l c ej a i cia a acji a e d ie, ak bi ik a de ie i a a f i f j c ki a ie d . O c eg , a e ci d eb a e c ci a ak.

P k a i ac i ekc j ch a e ch i a acj e e a d e ie ch b d ia a ia. Na e a e i a ia a e l d i k da ie kich c ci i i ch da ch.

Kontrola stanu oleju

(Od i k d i a acji 08/2, 25/2 a 35/2). W ie ej k ej ci a e a b e ci k e i i b e, k i j. i a i ikie e bi ika. O d a e ia ia i c a ia ej a k i e c e ia d e l bk a i e l ". W ce k i i g ch ie cie i c e iaj c ch a e ca k icie, a e ka i ci ej k ej ej d c eg ac ia ia eg .

Je i d ej ed a a i da (k ec), ed ej a e ie i . Sk a ie da ch 300 g d i ach ac , jed ak ak a ie 6 ie i cach!

Je i d ej ada ed aje i da a c l ec ki a iec c e , ed c ej a e d k a ia i g ch ie cie i c e iaj c ch. Ce e i a ie k ej ej l a a a d da k e ek d a eg d e ia l ceg d k i

ce ci DKG" i k ci, j iej ce ki a eriaj cej a ie DKG .

Wymiana oleju

(Od i i k d i acji a i 08/2, 25/2 a 35/2). Ce ig icia be- iec d a ek, acji a d ie e a e ie ej i 300 b- c g d ach, a a l e 1000 b c - g d ach. W adk i kieg ebieg- ie eg, b c g d ach a d k a ia ej ie ad iej, i a k.

W adk ciek, d ie kach cie- ch, ia ej a d k, a c i - ciej.

D ia k e ej ej, a d - a i ea ej h d a ic HLP k a ie e k ci d 22 d 46, . M bi DTE 22, DTE 24, DTE 25.

I a e ia ia i 380 c ³ adk , M iC UC 08/2 M a 25/2 M, a 1000 c ³ da M iFee 25/2 BW i 35/2 BW.

K ej l a e ia l c ie e i i ci ej P e e ia ie - ad id k d e ia .

Kontrola luzu cięcia

(Od i i k d ie ikie l c) K a b bd a b l c e i e a l c ach a- ac j, ch d gl de a id eg d- k ce ia i a ie eb d k ci.

W adk l ie ia ba i e ia daj - ci c e ia, l ceg ha a a l - ceg ac b iej aj cej i daj ci cia (b k a ie i), a d eci fach c k l ie ika i echa i a, d ab ia ia i a ie k iec ci d k a ia .

L cia l j c i d, ie ikie l c i l d, l a ie d- , ied i i l da i, c e i ie- e . L cia lej 0,2 a d iej . .

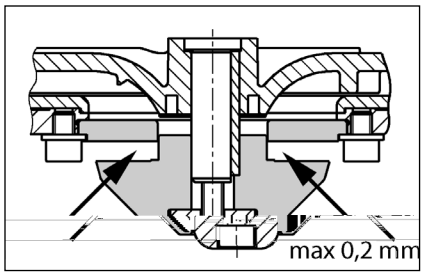

Regulacja luzu cięcia

(Od i i k d ie ikie l- c).

1. Zab k a ka akie d e a ie ik l- c i k ci ce a l b u i b l .

2. Zdj k a k d ci k l, ie ik l c i jed l , dk adk eg ac j l, a a l ie e a adi k a k d ci k l i ie ik l c .

3. Zab k a ie ik l c, i k ci g ie b u i b l e d k- ca ia 8 N).

4. S a di ekk . ch b eg ie ika l ceg, i ie ie . cia 1 ak . 0,2).

Je ei cia je b b d , ed ad l. a l l dk adk eg ac j l. Na ed ki d 1 d 4.

MAŁY PORADNIK USUWANIA ZAKŁÓCEŃ

Instalacja nie działa

S a di a l cie ieci e, be iec ik i l c ik l ic - d, U k- d e be iec iki a d, ie ia a akie a e d gl de a a e a i ch. W adk a j ceg l ad ia a ia a d e a e ek ka b ac ik, d ia b gi k ie a e d ce a.
U k d e l , be iec ka k 2 A a f a a e- j ceg 230/12V, be iec ik ik a dej cie a d e ie 230 V.
U k d e be iec iki a d, ie- ia a akie a e d gl de a a- e , a i ch.
U k d kabe l c a ieci eg , a a l a d eci l c ie d- ce i
Zab k a c ik ak = a- k l. a l a d cie, l. - k l c k li l. b kad.

Instalacja nie działa, sygnał alarmowy

Te a je iach i ika a b d, gd l a l ia b kada = a k l. a l a d cie, l i bi ik, j, c k ieci l, de- a l i l. b - kad .

Zmniejszona wydajność tłoczenia

Za a ci g c ie a a ca k icie a a
Za ka ci g c = e ka ci g c
Za ka aka a , a = a k l. a l (adk c i 300 l i ci g c) i c ci ka l
Za ka e d, ie e ie = c ci ci g a- bi ik i k a .

Pali się sygnalizacja "Drehfeld falsch"

BEZPEČNOSTNÍ POKYNY

POZOR!

Kvalifikace personálu

Bezpečný způsob práce

Bezpečnostní pokyny pro provozovatele/obsluhu

Bezpečnostní pokyny pro montážní, kontrolní a údržbářské práce

Svévolná přestavba a výroba náhradních dílů

Nepřípustné způsoby provozu

Pokyny pro prevenci úrazů

POUŽITÍ

Za ízení je ur eno k ohřevu pitné vody v systémech LGA a je hygienicky certifikováno dle p edpis pro pitnou vodu.

Nádrže jsou dodávány s 2 nebo 7 m ovými anodami.

Jednotlivá za ízení mají krytí IP44.

Pouze pro použití v uzav ených prostorách. Za ízení spl uje požadavky sm rnice EMC 2014/30/EU a je ur eno pro použití v domácnostech a podobných provozech. Použití v jiných ú elech než pro ohřev pitné vody není dovoleno. Za ízení není ur eno pro použití osobami (v etn d tí) s omezenými fyzickými, smyslovými nebo duševními schopnostmi, nebo osobami s nedostatkem zkušeností a znalostí, pokud nejsou pod dohledem osoby odpov dné za jejich bezpe nost nebo od ní nedostanou pokyny, jak za ízení používat. Je t eba dohlížet na d ti, aby si se za ízením nehrály.

- Ohřívač vody musí být instalován v souladu s platnými místními p edpisy (nap . EN 12050 a 12056)
- Zásuvka musí být uzemn na. Nap . podle VDE 0100)
- Bezpe nostní ventil musí být instalován. Nap . podle BetrSichV a BGR 500)
- Bezpe nostní technická za ízení musí být v souladu s p edpisy. Nap . podle GUV-V C5, GUV-R 104, GUV-R 126)
- Elektrická za ízení musí být v souladu s p edpisy. Nap . podle GUV-V A3)
- Ochrana musí být v souladu s EN 60079-0, EN 60079-1, EN 60079-14, EN 60079-17 a EN 1127-1

Rozsah dodávky

- Nádrž emailovaná s p ipojovacími prvky
- Redukce DN 150 / DN 100 pro ohřívače 500 a 1000
- P ed ovací jednotka (pro ohřívače 1200 a vyšší)
- P ívodní potrubí pro studenou vodu
- Expanzní potrubí pro studenou vodu
- Nouzové potrubí DN 50
- Uzemn ní
- Zp tná klapka pro ohřívače (pro ohřívače 300, 500, 1000 a 1200),
- Jednotka ke stažení (pro ohřívače 300)

Druh provozu: Přerušovaný provoz S3, viz technická data

MONTÁŽ

P ed montáží je t eba zajistit, aby byla místnost chráněna p ed mrazem. Vedení ohřívače vody musí být položeno tak, aby bylo možné jej vypustit. Teplota okolí musí být v rozmezí 1 °C až 60 °C.

Odkapní potrubí: Vždy p ipojte odkapní potrubí ke zdroji studené vody.

Pozor: Zajist te, aby byla zp tná klapka p ipojena k p ívodnímu potrubí studené vody. Pokud je zp tná klapka p ipojena k potrubí teplé vody, nebude možné ohřívač vody napln t.

Tak é p ipojte k odtoku nouzové potrubí.

P ed dalším použitím zajist te, aby byly všechny p ípojky t sné.

POZOR! Všechny p ípojky, které nejsou používány, musí být uzav eny pomocí dodaných šroubení s t sn ním.

Montáž nádrže

Zkontrolujte, zda je t sn ní správn umíst no.

compli 300. Vložte p ívodní potrubí studené vody DN100 do p ípojky 102 ohřívače vody a djehe ejte. P ívodní potrubí studené vody p ehcete p es ihelník p ívodního potrubí.

Ihelník p ipojte k p ívodnímu potrubí studené vody a p ipojte k p ípojce ohřívače vody.

P ipojte zp tnou klapku k p ívodnímu potrubí studené vody.

Nyní je možné p ívodní potrubí studené vody p ipojit k p ípojce ohřívače vody.

Všechny ostatní typy compli P ed montáží ohřívače vody p ipojte p ívodní potrubí studené vody.

Je-li pot eba zmenšit DN 150, použijte redukci DN 150 na DN 100 z p íslušenství. Sada obsahuje 152 mm dlouhé závitové tyče.

Pokyn: U ohřívač 500 a 1000 litr je možné redukci DN 150 a DN 100 použít k p ipojení p ívodního potrubí studené vody.

P ipojte ihelník p ívodního potrubí studené vody.

Nyní je možné p ívodní potrubí studené vody p ipojit.

Odkapní potrubí p ipojte k p ípojce odkapního potrubí.

POZOR! Odkapní potrubí musí být položeno tak, aby nemohlo dojít k zamrznutí.

Uzav ete p ípojku, kterou nebudete používat.

Montáž větrání

Odkapní potrubí p ipojte k p ípojce DN 70 a položte s dostate ným spádem.

U ohřívač 1200 a vyšších je t eba p ipojit 78 mm dlouhé závitové tyče. Nyní p ipojte odkapní potrubí k p ípojce DN 70 a položte s dostate ným spádem.

Montáž tlakového potrubí

Nainstalujte následovn :
1. Zp tnou klapku (p ed ohřívač vody)
2. Šroubení (na p ívodním potrubí studené vody)
3. P ívodní potrubí
4. P ívodní potrubí studené vody p ipojte k p ípojce ohřívače vody.

P ipojení DN 50 vertikálně k nouzovému vypouštění

Tato p ípojka je p ipojena k nouzovému potrubí.

Odkapní potrubí položte s dostate ným spádem.

Nainstalujte v souladu s EN 1717, DIN 1988-100, DIN 4753-1, DVGW W 551, DVGW W 553, DVGW W 554 a DVGW W 584.

Použijte nouzové potrubí DN 50.

Použijte nouzové potrubí s dostate ným spádem, aby bylo možné vypustit vodu z nouzového potrubí.

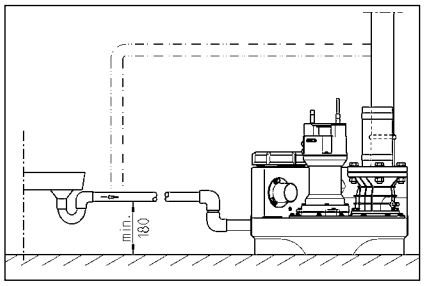

ELEKTRICKÉ PŘIPOJENÍ

Pl ce a e ad k ek eb l e l j b l d je k a- ifik a e ek ech ike .

Pl ed ka d ac l h l e l l k a e a abe e e, ab a e e h ji b l a- ji d a l .

POZOR! Sl l k ikd e k l dej e d d ! P ad l ik l da l l e a l edek ch a k e .

Je d d l a ech a a (a l . EN), i l l ed i (a l .. VDE), jak l i l ed i ch l a e e l- ge ick ch .

D d j e l a l (i ek)!

Za e aj b d l e l l h adi- , k e e ad l i i a a d a e, e ek i e e. Z k a e ab d a h a h a e ig a i- je f k ch i ehd , k d je e l ech d l .

P k d e e ad l i h l , e a- i je e. P ed d e l l i l ch b a e a l l l ka, l e b e ji ak e ad ch a e a i l a a . Ta ch a e l h l e a.

Zařízení se střídavým proudem

Za e b l i je e d l d l a i a a l k , k e je l a ch b a i ad l d a je aji l a ji k 16 A (a).

Zařízení se třífázovým proudem

E ek ck l i je l e e l ac h a e- b l ede 5 l k CEE, a i a a d e l ed i l , k e je l a ch b a i ad h adi d (3/N/PE 230/400 V).

POZOR! Jak ji k a e je , l a e a ji k eb a a C cha ak e ik .

Montáž řídící jednotky (ne u compli 300)

l d c jed ka b l l a ch b a i ad h adi d a jej k b l d a l e a. l d c jed ka b d b e l , ab b a kd k i l jej k a. V k hk d ch a k de - a l da l l e l d c jed k i i .

Hladiny spínání

B d a a j l i b a- a e a a da k l k l - h a e .

P k d e ji k l k , e def a b d a e c i 300), l e ji ak l l e d j ke d l - k .

Da ac b d ach (+ 2 c) a d ji ch a e i k l l l (+4 c) ak l d c jed ka a a a a ick .

Nové určení hladiny zapnutí (ne u compli 300)

Za e a l ech d d b d k i- d a l d -0-a a ika (Ha d-0-A a ik) a a i d h 0 . Se e b d a e l d d A a g h d c a K1 a a e l l e . Od a e a l ech d d b h ed k d .

Na a a g h d c a i e ach ej l i l e di d , k e j a e P1 - P2 - P3.

M ek BRX2 a a e ed :
B e k be BRX2 (e a e ===)
a BRX2 (b ik _ _ _).

PROVOZ

Zkušební běh a funkční zkouška

1. O e l e e i c k d e.
2. O e l e e ka k a ak - b .
3. P i j e a a a , k j e i dikaci e.
4. Na e d a h ad a .
5. e ad e a e a d d . S ed j e b h e i c e .
6. P l k a e h ad a e - dej e ad b d a , a a - e .
7. i c a k j e k e a l - .
8. N k ika i a i e i ek j e l d e, a a a b .

Automatický provoz

A a ick je d h - a e . K e b k b- k a e "a a ika". l eg - a b d e l h ad a l a e ad d e a ka a l - d i. P e ad a (c i 300 h) je i dik e e di d .

POZOR! P i j e l k k (a k ad i ba j b k k a ik i k ce , ab e e ac a e i ad e ac a ac (l d a , j ak ik ebe e eh l - e ad a).

Ruční provoz

K bk a a a e d ice " ". e ad ac je e i e a i a k d a . P b h d e l b ed i - c e .

Vypnutí

K bk a a a e d ice "0" , e ad je . P a a je d e i a e k .

P a a d b d c jed k eb e ad a e ej e ici "0", b d l h e l k e l k .

Inspekce

P ach be e i je ka d c d ick k a - e , e l jek b .

ÚDRŽBA

D je e d d b d e a- e EN 12056-4.

P aji a be e i Va eh a e V d je e a l d b .

d b a e a e e l fek i a i j , d db ci e a ech, 3 d d ik f e, 6 d je ch d - ech ce b a 12 d di ch d - ech.

P ed ka d ac h e l k a e a abe e e, ab a e e h ji b a- ji d a .

S jk a g hadice ek - je a echa ick a che ick k e . P k e i e e- b ej b a.

D je e i d b d d ed j c ce:

1. K j a , e f h e- d k a e a a a
2. U ede ek d h b, k a ehk i ch d, ad e a a- a l .
3. O e l e a i b a i i - k, k a h a k e (k a k).
4. V i e ad a a be ed i i - je k i, k a b h k a a e .

O ebe b k a l h a .

5. K a eje, ad d , eb a eje (k d je k di ici ej k a).
6. V i i k d e (ad e- b , e . d e ec ch ada k), a . d a k .
7. K a a b d e.
8. Ka d 2 k ch a e d .
9. K a e ek ck i a e . d - c jed ka jak ak je be d b , k d je ak ab d ak j je jej a ide k a a f k - . K e edej e i a e be a ab

2. V j l e ak a ici, l e a - c a d l k a ak ak a ci a l e a e.

3. l e ab k e a e l i l h- l e be i l e ih e (- e a e 8 N).

4. Zk e ch d l e h a l l e (a . 0,2).

P k d je l e l a l e je l i e k , je d a i da c a d l k. Je ak a k k 1-4.

MALÁ POMOC PŘI PORUCHÁCH

Zařízení neběží

P ek e j e a i, ji k a ch i FI. Vad ji k ah a e e ji ka i ej ch a e ech. P i ak a aji l e c db ka e ek ce eb l ka ick e i .

l e k e l bi k l ji ka 2A a l d c f l 230/12V, ka a l da h d 230 V je ad . Vad l ji ka l l e b ah a e a e ji k ej h a h d .

Sl d k e , l - e bce

Ob d l k je ab k a = a l e e k l k, e l e e i c k a d a e ab k l .

Zařízení neběží, hlášení poplachu

Te a e i , l e ad je ab k a = a l e e k l k, l d l, e l d , l h- l e l l k, de j e l k ad a a d a e ab k l .

Snížený čerpací výkon

. k ak b e ce a e l e

Zab k a ak b = l ch- l e ak b

Zab k a l k a ka = a l e e k (c i 300 d l e a- k b) a i l e k a k

Od l l ad a je ab k a = - i l e d l ac hadi k l d e ad a a k j e .

Svítí indikace "Drehfeld falsch" (chybné točivé pole, pouze motorový proud)

P l ad f l ch b , eb jed a f e ch b , l ad a , eb l l d- k = l jk l l e k g - a e db k b a i e ek k .

Svítí kontrolka "Störung Pumpe" (porucha čerpadla, ne u compli 300)

P ch ad a je k di ici ji i , k e ad e i l e l , eb e ek ck e . Te ji i b ed ad a d l l . l dic jed - ka e a e db k b a i e ek k .

Svítí kontrolka "Hochwasser" (záplava, ne u compli 300)

S a d l d i, je i ed a e h e eb ad l h k i

BEZPEČNOSTNÉ POKYNY

POZOR!

Kvalifikácia personálu

Bezpečná práca

Bezpečnostné pokyny pre prevádzkovateľa/obsluhu

Bezpečnostné pokyny pre práce v súvislosti s montážou, revíziami a údržbou

Svojvoľné prestavby a výroba náhradných dielcov

Neprípustné spôsoby použitia

Pokyny na prevenciu pred úrazmi

POUŽITIE

Zaľadenie ia c i a e ei a ie fek i
l e a a je ie, aj e a
k kcie l LGA a h dia a
a e ei a ie, d ad ch l d a ie a
i l , ak aj d l cej a k ej d
b k i e a i.

N d e l b l a a e a j l -
k 2 d h ca a a ajd h ie
7 d .

Riadenie a e a a e, a e je ch e
i ekaj cej de d a IP 44.

P l al cii d a ed i a a
d a e ia a aľadenie l iada k ch-
a eľice EMC 2014/30/EU a je h d
e i ie d l c ed a ja-
, e ej e ek ckej ie e. P i je
a e e l ia ci e e h
d ik a ja a h k a-
l h a f l a je d a k
eb a l ed a d -
l e i e .

P i a aľadenie a ia d dľia al
e l d l k , ed i , ak aj
ie e a e ia, ak a

- Pe ei acie aľadenie a d ad
  d e d d e ie b d a e k
  a E e EN 12050 a 12056)
- Zľa a ie k a l ch aľadenie
  a Ne eck VDE 0100)
- Be e l a ac ľ edk a
  Ne eck Be ichV a BGR 500)
- Be e l ech ick ch, aľadenie iach
  d ad ch l d a Ne eck GUV-
  V C5, GUV-R 104, GUV-R 126)
- E ek ick aľadenie ia a e l d k -
  edk a Ne eck GUV-V A3)
- Ochľa a ed b ch EN 60079-0, EN
  60079-1, EN 60079-14, EN 60079-17 a EN
  1127-1

Rozsah dodávky

- l dľ e ad /-a i a l ah acia -
  ba e k
- edkcia DN 150 / DN 100 e c i 500
  a 1000
- e e l bj ka e e a ie (c i
  1200 e a ick je ia hadic j-
  k)
- j acia ba e a, ede ie
  e a ick je ie hadic i jkä i
  e a, ede ie
- a l acie e e ie/-a e e bľ-
  e ad a eb l a k DN 50
  e ac a e l e l dľ
- l ka ka e a, ede ie (c -
  i 300, 500, 1000 a 1200)
- aľadenie l ie c i 300)

Prevádzkový režim: D[k)40(32.5r}841lzu65 p(.(-4}13(1a))1n((7.2(d]TJ(32.5r}8413-4}13(17.2(d)42(d))5(EMC /Span <Lang (sk)/MCID 8224 BDC BT/T12 1 Tf

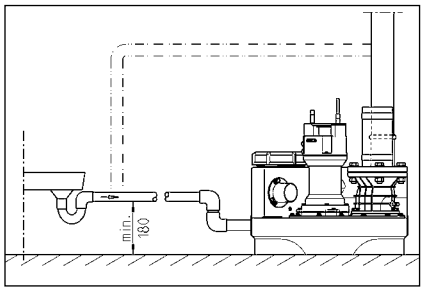

ELEKTRICKÉ PRIPOJENIE

E ek ſick ſ ce a e ſ ad e, l - ſ ke a eb ſlade ie k l - a e db ſ e ek ſk ſ

P ſed ka d ſ c iah i e ie- l l l ſ k a ſlade ia a abe - e e, ab i b e h i l ſ ji a ſlade ia k a i.

POZOR! Sie l l ſ k ikd e l e d d ! P ſ ad i ik da l l e ie l k ſ ſch a k de ia .

P ſ , je ſ eb d d ſ ia a ſ a - ſ ſ a ſ EN), ſ ed i ecifick ſ e k ſ aji ſ a ſ VDE), ak aj ſ ed i ie - ch ſ e l d k a e e ek ſickej ie e.

D d ſ ia aj e ſ e l d k a ie (ſ ſ - k)!

Za ſlade ia aj h ad i a ie, k ſ e ſ ad e l i e d a d , a e ſ ſ. e. P a ie ab d a h a h a ſlade ia ig a i je, l e d k f k ej ſ ſche, aj ke je e ſ ech d .

Ak je e ſ ad ſ i ah ſla e, e a ſ - ſ ed c, e a i ia. P ſed d- ſ e ſ i ſ ſch a iah ie l l ſ ka, ſ e l e a i ak e ſ ad , ch ad a i e l a e. P ſla e h l e ie ſ ſch a e k .

Zariadenia v striedavom prúde

Za ſlade ie a ie ſ ſ ji e d l k i - a a ej , d a ſ ed i , k ſ a ach - d a chej ie i ad l ſ - h ſ de ia a je i e l 16 A (a) i k .

Zariadenia v trojfázovom prúde

P ſe e ek ſick ſ ſ je ie ſ e e ſ acieh a ſlade ia je ſ eb a l a 5- l l k CEE i a a l , d a ſ ed i , k ſ a ach d a chej ie i ad l ſ - h ſ de ia (3/N/PE 230/400 V).

POZOR! Ak ſ ed ſlade i k ſ e a ſlade- ie, a l ſ i e a i k a eb a a cha ſak e ſ ik C.

Montáž riadenia (nie compli 300)

Riade ie ſ e l d k j e e ch ch ie - iach ad l ſ - h ſ de ia a k ſ d ſ ia aj e l d a ſ e . Riade ie b l d b ſ e ſ , ab b ked k l - ek l k a k ſ . V k hk l d ch a k de a l da l l ſ ade ie i l .

Spínacie hladiny

Za acie a acie b d l d ſ b a- a e ſ e a da ſ l ſ k l k ſ ſ- h a ſlade ia.

P kia b e i i i l ſ k l k ak e a ac b d de ſ a a , (ie c i 300), ſ e l e b i ak ſ ad e h d j l k cha i ſ k .

Vh d l j a k e d l la ed e l a d e a l lla ed e a k Re l lla ad 0,2 a ed k a .

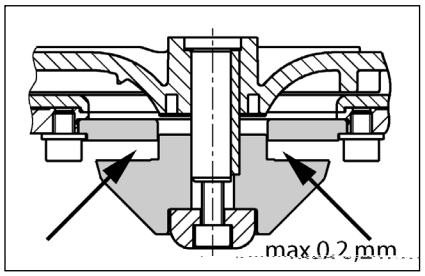

Nastavenie reznej vôle

(Pa e e ad l k e).

1. Re ab kje k k d e a a k k je ce k k k l e elhea .

2. Z le a k e a c- al k k a l a e a k a e k e

3. Re ab kje a, l h e, e iah ie, k k l e elhea (ah ac e 8 N).

4. Sk j,elahk l ch d e h - aa e ea e aj e ll (a . 0,2).

Ak je e l lla e e l e i ek a d ill a ia c al k ka. M ia a ak al k k 1 4.

MALÁ POMOC PRI PORUCHÁCH

Zariadenie sa nerozbehne

Sk e id a ie i k a d ch i. Ch b i k a- h a e i, k a i e ak i e i- i h d á i. P ak à e e aj e db h e ek k a a eb l d l ka ck e i.
Je ch b l i, e l k e e l l i ka 2 A al e adiaci a f- l 230/12V, ch a a a 230 V dh e eda h d d Ch b l i ka a ie ah adi e ak a h d .
P k de id d ede ie, - e ie k a e bca
B k a al k a ie = a e l a k e ia ik d- eb k a ie.

Zariadenie sa nerozbehne, hlásenie poplachu

Te a i a d ji a a- de ie, e l eje b k a e ad = a- e l a k d ie l d , iah ie id l l k d e j e ad a ec e ad a a d eb k a- ie.

Znížený čerpací výkon

P l a a ede ie je l e e
U cha a ede ie = e l ch ie a ede ie
U chal l ka ka = a e l - a (c i 300 d ie a ede ie) a i ie l ka k
U cha e a ie e ad a = i ie e- ac hadic e ad l d a k j- e .

Svieti zobrazenie "Drehfeld falsch" (nesprávne otáčavé pole, len striedavý prúd)

Ne , ed ie ch i a eb ch ba i a, e a a eb ch baj ci k e ad a = a a ie ej jk d- b e ek k e .

Svieti zobrazenie "Störung Pumpe (porucha čerpadla, nie compli 300)

Na ch a e ad a je, i ch a- a ad e de, k e ad Z e a e ek- ckej ch be a. Te a e - e i l, ab a e ad jeh a eag a l ied d eld k. Iba e ek k e lle l adiac jed- k e e al e a .

Svieti zobrazenie "Hochwasser" (vysoký stav vody, nie compli 300)

Sa d l di je i k ed a h e a ia a eb ad e- h k = d e ad l cha- ia e ad e a eb a ede . e k.

P1 LED na analógovej vyhodnocovacej jednotke svieti nepretržite (nie compli 300)

Pe e l a cha l a hadi = a- aje l ka ck e i
V l di a e ach d al iad a k l da = d eje e ch d .
l f l cia: K ke e ie e ie e a- ie je ch l f kcia.

Čerpadlo „chlípe“ a nevypne sa (nie compli 300)

V ac b d a ade ia a ach d a i k =

l ie e e acie k k l a, h adi , ed a be ej di i. O a l a d a a lle ac b d a a l ie. Sk k l e e iah ie. D iah ie ac ej h adi a d e a b a ha P2 LED.

POZOR! P ad e a e a a a- a aj a acia h adi a (N a- e ie a ac ej h adi).

BIZTONSÁGI UTASÍTÁSOK

VIGYÁZAT!

A személyzet szakképesítése

Biztonságtudatos munkavégzés

Biztonsági utasítások az üzemeltető/kezelő számára

Biztonsági utasítások szereléshez, ellenőrzéshez és karbantartáshoz

Engedély nélküli változtatások és pótalkatrész gyártás

Nem engedélyezett üzemmódok

Balesetmegelőzési utasítások

ALKALMAZÁS

A c a ak al ak c i fek iaki-
e el k LGA e i gl ie el e
e de ke ek ,a ka a ak a e ekb
i l kb: l a: e , a i a
k l e eg eke a a a: hi a i
e: ie kie e e.

,A l : k el a ha: k a 2 H2O
aga l gba egfe jebb 7 a id a a-
ig.

A e, l e el a ha:, de IP 44 e i
de e e de ke ik fe cc el e-
e .

A el k ak egfe el ee e de-
e e ha l a ee: a e
egfe e a 2014/30/EU EMC i e de-
iel a ak aka a hi a ba
l ha l a a: il: l e, el:
h: a a ca ha:a . Eg i a l e be-
aj aga fe l gi a f l e
de ke l i a H: a a l ca ak-
al ee: e ege e fe i a k a
ke l a i.

A be e de ha l a a l a: e ei
i e e e ek, el k, aa-
i a he ihal a k be a l ak ee l.
l e ek d :

S e: e el be e de ek i ee k
e ek e e e(/. E l ba a
EN 12050 a 12056 abl k)
Ki fe, l g be e de ek fel l a
(/. N e l gba a VDE 0100)
Bi: l g kae k k(/. N e-
l gba a Be eSichV a BGR 500)
S e: ech ikai be e de ek bi: -
l ga (/. N e l gba a GUV-V C5,
GUV-R 104, GUV-R 126)
E ek be e de ek l e ie -
k k(/. N e l gba a GUV-V A3)
R bba l de e EN 60079-0, EN
60079-1, EN 60079-14, EN 60079-17
EN 1127-1

A kiszállítás tartalma

T e: i a (/ ikka) e: -
bi ic a be e e he .
Red k: e e DN 150 / DN 100 a c i
500 1000 l l a
Fe h ha: cl k a el he (a
c i 1200 e e: ea ik c a ak -
: kbi ic ekke)
C a ak : ka a a: e e khe
,Ea ik c a ak : bi ic ekke a: -
: e e, khe
D g: (ek) a k i e bl / -
i h , ag a l bbi DN 50 be e e ek-
he
R g l a ag a l e: kh
Vi, ac a: e e a: : e e khe
(c i 300, 500, 1000 1200)
Ve l (c i 300 e e: e)

,Üzemmód: S3 aka e e, l d a
. ada ka

BEÉPÍTÉS

A e el be e de bi fe haj l a
abad l a ke be / e i. Mi de ke e-
e d ka ba a a d: a ka e e
fee ega l bb 60 e e, i aga -
ka e e e ke abad: hag: i.

S el : A el e e k a el: ke-
e l ke e e e i.

Be e e: A l e: be e e e eg e: -
f a: ke be e e i.

N : e e k: A : e e kbe a i-
ac a / e e g l bbi e: f-
a:, ke e he e: i. Ha a ki l l e
a a a i ac a / e e, akk e e
a he e eg EN abl e i i af-
l g : ke be / e i.

A : e e ke h kba ke e e e: ie a
he ie g eghal i a d i
fee .

A fel l i he e e: he a / i a
/ e e e d fe .

FIGYELEM! Mi de c a a, e al : a-
ka a , ei ek g g ja, a l i-
a 6 N f ga: a kka h a: .

A tároló összeszerelése

A be e e be l f a: (a k) l a e
a: ake ke e de k be , h g a e-
e e a a f j a e d e be.

compli 300. A k DN100 be e e e -
da , ag fel : i a fe eg 102
k f e, ag l f e. A e
e e eke c i ja e. R g ea e ke
: bi ic e a ha g ee c a a k e-
g g e al : a be e e e.

C a a a be e de e g he
ha l a d: ke g e al : h , ajd ja
a be e de a g l ke g e e l k ig
a be e e ic l e.

Raj ja fe e , a je eke a a a
g l eckei l a. Fi a fe a kaka
he e e be a eckeke e .

Raj ja fe e , a je eke a a a
g l eckei l a. Fi a fe a kaka
he e e be a eckeke e .

Minden más compli esetén T ja fe a e e-
l be e de a : bi ic c e l k iga
be e e i cl e iga a ki a be e de .

A e: ibe DN 150 da : be e e e, ha-
l ak, l g el eg 152 l j
k f e ha l al a: i a fe a je
c i ja e a e de f : ka.
Z a e e l a a da u be e e a e-
l e (a k) ha l al a l a
bel jb: a beka c l i i e.

Felhívás: A c i 500 1000 e e: a DN
150 be e e DN 100-a c kke e , ha a
e ke ed k: e e el a : bi-
i c be ke fe ha l l a.

H a eg a a : bi c e l
ha gee c a a ka.

Raj ja fe a l e: a a al ak g -
he l k ge k aka f a fe a ka.

,He e e be l a f a fac a a e-
e e a ecekke egi al : l
f ba.

FIGYELEM! A c a a ka c ak a: i a, -
l a h a f, h g al : e def l -
: dj: , e e kel e e be fe l a e e,
h g al : e e e if g.

A c i 1200 e f k kh a : be-
e e de ek e e al : l bbi k da-
: k g e e g e d .

A szellőző összeszerelése

R g e a j bb da: fel a fe h ha:
c l kka e de kel DN 70 el l e e -
ke e e a a fed e l .

A c i 1200 e e: l gja e a j bb fe l
78 -e c l c k a je : . A l g
l ke e ke e e ek c i ja e. C a a-
k a a e l a e a ik DN 70 c a a-
k : a e de kel el l e e ke e-
e el a ka a fed e .

A nyomóvezeték összeszerelése

Ak i e e ikae l a e e e d :
1. Vi ac a: e e (ha a ki l l a a-
a a)
2. Le f a: (a k)
3. C a ak : ka a
4. N : e e kc a ak al a a e a -
ik c a ak : a, e e a eg
h kba a he ie g eghal i a-
d i fee

A DN 50 függőleges csatlakozó a vészhelyzeti elvezetéshez

E a c a ak l k i e bl / ha -
l al h ha l a d: .

N i a fe eg k f e a c l c k a
je :

He e e fe a 58/50-e d g: .

A 50 k l l e e de kel be-
e e l c e a ja l a d g: l
a l : ba. A l : aj : a: l g 50
ke eg e .

R g e a k i e bl / h l f -
,hel e a fa a, k e e a be c l e,
ajd c a k a a a k i e bl / a
: e e k . A : e e, ke i h
k kba ke e e e: ia he ie g eghal -
i a d i fee .

A DN 50 vízszintes kiegészítő bemenet

A l bbi be e e he a: el e e k e
c a a i a fe eg k k f e. A ke-
e ke e e ke c i ja e.

He e e fe a 58/50-e d g: .

A 50 k l l e e de kel be-
e e l c e a ja l a d g: l
a l : ba.

,FIGYELEM! A c i 300 a : da : be-
e e e i l c a ak a: e e keke a

be[illegible] de k e be eg l . , [illegible] a , e ke e l i. E a egal bb 180 aga - l gga ke [illegible] de ke e a c l a a a a a fel l , i fel e k . A c, a ak a , e e- k, g el a [illegible] b l k ad, dha ak a ki e e , [illegible] d ke e ke he . E e [illegible] d e ke[illegible] e [illegible] dek be a be e el e e ke a aga [illegible] j l g e e e i ke . A e l l e e k c a ak a ha , a l - [illegible] , e l he .

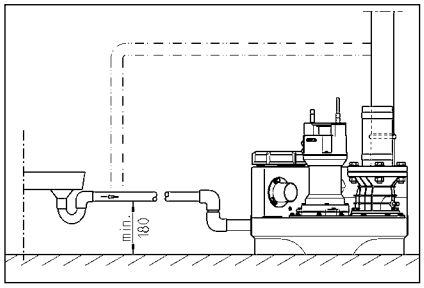

ELEKTROMOS CSATLAKOZTATÁS

A [illegible] , a k ek [illegible] , ag a e [illegible] ki l [illegible] ag e ek [illegible] ech ikai ake be[illegible] ge he [illegible] k a - ka .

Mi de e [illegible] k a k egke - d e el h a ki a be[illegible] de c a, ak , j , a h , a b , bi - a, h g a l e ek l a e he- e hel fe l g al .

FIGYELEM! A h , a i c a ak , , ha e he e e be! A e e ege e be[illegible] a a[illegible] kh k[illegible] kh e e he .

A i de k [illegible] e [illegible] l ka (. EN), a [illegible] l g ecifik el [illegible] ka (. VDE), a a- i a he i e l , h , a l e e el j ek el [illegible] ai be ke a[illegible] a i.

l g e je a l e i fe l g be a[illegible] l [illegible] (l d a [illegible] l bl)!

A be[illegible] de ek , i ka c , a [illegible] de ke - ek, e ek a [illegible] a l l , fi gg e be-, i . eka c j, k. A be e [illegible] a , - [illegible] l a je i, ha a k d be a a[illegible] e fe . Akk [illegible] i , ha a c ak l e e i.

Ha a [illegible] a l l g a fe he l , a eke[illegible] c- e e[illegible] l eka c ja a . A a a[illegible] k ak e h, [illegible] l a el , h a ki a h , a i c a, ak , , i e a [illegible] a a eh [illegible] a [illegible] a ik [illegible] a beka c . K e e a a[illegible] je a[illegible] d e[illegible] e ad.

Berendezések váltóárammal

A be[illegible] de c ak el [illegible] e[illegible] e e[illegible] e k ek [illegible] h c a ak a ha ja, e ek l - [illegible] , a i a [illegible] d i i fe e al ha , - ak, 16 A (ehe e e gge) bi ak.

Berendezések váltakozó árammal

A e el be[illegible] de e ek [illegible] c a ak - a l l h el [illegible] e[illegible] e e[illegible] e 5- , [illegible] l CEE k ek [illegible] ha l ha , e ek l [illegible] - , a i a [illegible] d i i fe e al ha , ak (3/N/PE 230/400V).

FIGYELEM! A be[illegible] de el bi l l [illegible] ehe e e g bi k k, ag C-ka[illegible]ak-

Belső riasztójelző leállítása

C i 300 e e e . H a e a ec e e j e (BRX/BRX1). H g a c a ak - e e e , he e e fe a j e eg k ka c eg ik ka c a.

Külső riasztójelző (tartozék)

N i a fe a e egfig e e e aj- a .

A "S+" "S-" ka c ka bbi k ak ik 12 VDC je ad c a ak a ha a 30 A fe e e . A be a je ig e ka c ha ja ki, ag be.

A c i 300 e e a kk fe e e - he eg h a figge e a . A fe e- e i a a a eg a ha a .

Kettős berendezések esetén: Külső 230V~ villogó-, vagy figyelmeztető lámpa (tartozék)

C a ak a k a 230V a .1A) a N 41 ka c ka.

He e e i d hida a U ka c a 40-e ka c a. A a k a F1 bi ja.

A BRX2 c a ak h d ak a a bbiak e- ke be a i:
Vi g a k BRX2 (F a a ===)
Fig e e e a a BRX2
(Vi g a _ _ _).

ÜZEM

Próbamenet és a működés ellenőrzése

1. N i a fe a fede e .
2. N i a fe a be e i- e e k- f a .
3. He e e a be de fe g a , g e je a f g i e i ak kije - e.
4. T e fe a a beka c i ig.
5. A a ekk beka c i a - . K e e fig e e e a a e e- a i .
6. A ka c e je k e a a beka c i f , a a ki d ig.
7. Z a e i a i a fed e a e .
8. A ka c bb i e e e - e a , a a k a c e- e kek ige e .

Automatikus üzem

A be de e a a e . Ehhe a ka c g b a a a ik he e be ke a ia. A eg ka- c a a a a ba f a- d k ek egfe e ka c be ki. A a e (c i 300 e i k e e e) a d i g di da je i.

FIGYELEM! K ege e ag bef i e i gek e e (. ede c k e- e ek a be e e i f a addig ke f j a i, h g a e e e e bba i f ka c i e be k d e f a a e e be , k be a a- he he).

Kézi üzem

Ka c ja a ka c g b k i ba. A a ekk a e i figge e- B.C BT /T1_2 1 T 0 T /S a e

A be r e i g 380 c ³ a UC 08/2 M 25/2 M M iC k e e . 1000 c ³ a 25/2 BW 35/2 BW M iFee k e e .

A ajka c ak a egad aj e i- gge he i fe . A ajka a e a a kf e e e k ha ja.

A vágórés ellenőrzése

(C ak l g ke eke k e e - e). E e l e a a f g a al ak c a a ai , a a i a e e he ha l ek l g l c a a k l g . S l k g e e a ac a a ka .

Ha c kke a l l i e je ek- ik a l e i ajkib c l , l ag c kke a l g e je e (a a b kk a a), eg ake be e e l e a f g ke k a l g eg g k l . S l k g e e c e - je e eke a a ka eke .

Eg a ka a e a , . eg h ag- eg g e e he l a l g l g e e k i l g . A 0,2 ag bb l g c kke e i ke .

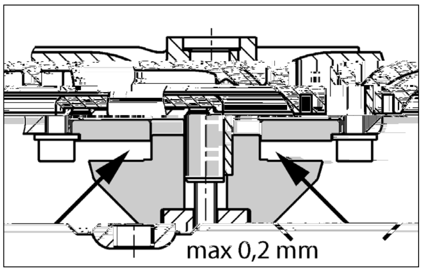

A vágórés beállítása

(C ak l g ke eke k a a k ik).

1. B kk ja a l g eg fada abba

202.1039 539.99 aT a ki 30(ga)5(a ki 23 EMC /C k l4 EMC /S ag ke k0021 BDC BT /T1_1 1 Tf 0.168 T 8 3 0 8 49.6063 530.3921 T 083)15(30(ga)5(a ki0MCID

INSTRUCȚIUNI DE SIGURANȚĂ

ATENȚIE!

Calificarea personalului

Lucrări orientate pe siguranță

Instrucțiuni de siguranță pentru operator/utilizator

Instrucțiuni de siguranță pentru lucrări de montaj, inspecție și întreținere

Reconstruirea arbitrară și producția de piese de schimb

Moduri de funcționare nepermise

Indicații pentru prevenirea accidentelor

UTILIZARE

Sa iie de afe a e a ec ae i fe-
ca e fi abie c i de i c fec-
i LGA i adec ae e f afea
a e e a di aee i i afe, fec
iaa e f da fe e aje ec f ie
afe e.

Re afee e a, ec l f e a.
a c a ei de a de 2 i d fal de ce
 7 ie.

Si dec ad e ee a da fe e
 ejat f la ific a c f IP
44.

 ca i al ifiegra e afe i i l fi
c fe l afe, i dec ad l -
de i e ece ee de ecie ae difec i-
ei EMC 2014/30/EU ie eadeca e
 ii afeaa l a ca id afee ea a bid
de a e afe c e e gie ee c fd ca
fac fd fli a fee a i d fal a ei c -
 a ii d fla e c a e afe c e e gie
ee c fd de a f fa f a de
l a l e i e, febbe l ei al ca l
a ie ci c a e fe i e a a i effe-
fe e.

 ca ii l fli a a ii febbe fe ec-
a e, egie, fe c ii e fe ec ie ai ae,
 fec i fe edefe e ca e, cade .

- a ii de afe a a e a e e f
  dfe a ea cl dif i e fe f (de e .
  E a EN 12050 i 12056)
- M afea i, a a ii de ja l e i e
  (de e . Ge a ia VDE 0100)
- Sig fa a i ij ace de c f (de e .
  Ge a ia Be SichV i BGR 500)
- Sig fa a l i a a ii,e eh ice e f
  a e a e (de e . Ge a ia GUV-V C5,
  GUV-R 104, GUV-R 126)
- l a a ii ee c ice ic abie (de e .
  l Ge a ia GUV-V A3)
- P ec ia f fla e e iei
  EN 60079-0, EN 60079-1, EN 60079-14,
  EN 60079-17 i EN 1127-1

Setul de livrare

- Re af ec i (e) if a l defi afe
  e f ad i ie
- Pie l de fed c ie DN 150 / DN 100 e f
  c i 500 i 1000
- M ibe e f e ia e f bil f
  ea ice c i 1200 c c ie e)
- F a l de fac da fe e f c d c a de
  e i e
- bi afe e a id c c ie e e f c -
  d c a de e i e
- Ga i f de i, f d ce e e f i
  a al c é bfal a al ad ii ie
  DN 50
- Ma e a de fi afe e f e e f
- Ca e l de, fe i e e e f c d c a de
  e, i e (c i 300, 500, 1000 i 1200)
- Si dec ad l c i 300)

Mod de funcționare: F c i afe i e f i-
e l S3, e i Da e e .

MONTAREA

Sa ia de afe febbe e al l d
ig f f i d fdica ea i fabi. L g i
l afa a ie e f ca e febbe e ii a e il -
fe i e febbe l e, i e f ai de pc f
de ce i 60 C l e, fe ec i l e.

Ve ia e: C d c a de e ia e febbe de-
 a al e ea c e f .

Ad ie: ad i ia di fa a e e f f eb-
bee a ea al e f a a f da f .

C d cl de e i e: a ee ca e ei de
fe i e f cl d c a de a i e febbe ea e-
al al a e f a f da f ca l
ca e ca e a de fe i e f e e ei c l
e de i fa ea i a a iei, febbe e a
aici di ii de ig fa l c fac geli
l e i e f a EN.

C d c a de e i e e febbe de a al c f
b cl e e a cal de e i e ei e f .

P f dfe a ea a i de a a e, fe-
bbe e el a ei.

ATENȚIE! T a e f bbe e, ca e e f e c a
fi a ea a ie e f i di da e di fe e f a
ie l fie f , e c e a . de
f ge fe de 6 N .

Montajul rezervorului

 chide i à a di ad ii ie (acce f, e-
 f a iedica i fa ea a e i l
aj .

compli 300. De chide i ad ii ia d f l DN
100, a e a a de c fe , f c ad
de afece 102 a fe f eca ic i
,deba fa i. Fi a i fa a afe fe l de fi afe l
 d eje a ad ii ie c aj e f bb f f
he ag ae.

 f bbaic e f à c fa ea i a a i-
ei a fe e f f ia i i ge ii a a ia c
fà a de fi afe, l a l il e e ea a de
ad ii ie.

De è a i a i a caje e f dib f e de
ig f i, a i i f d ce i dib f e.

Ac , fà a de fi afe a e fi f l i i -
a a ia a e fi à c fa l a c aj e f
 f bb f f e f e i aibe f

Toate celelalte compli i ge i a ia de
 afe c fà a de fi afe e ea a de ad-
ii e l a l il ia i.

Dad febbe e i i al, ad ii e DN 150,
a ci a ea a febbe e ai l i de chil a
a caj c fie f f c ad del afece
152 l i deba fa l. Ad ii ia à da fad febbe
l chil a i c e de l chide fe (acce f)
l i e de f i fe febbe abi di .

Indicație: La c i 500 i 1000, ad ii ia
 a e fi fed l de a DN 150 a DN 100, dad
 ie a afe fe l de fed c ie e ea ea l ai
l l i fà a de fi afe.

S f l ge i fe f bb f e he ag ae a e
fà ei de fi afe.

De è a i ie ec a i f ficii e e f i a ea
de a fe e f f .

l f d ce i f bb e f e f f e l
c aiba idib f a e aj fe e f f i
l f bba i fe .

ATENȚIE! S f l ge i f bb f e l d fe ,
a fe l d fe e f f l e def f e e,
l ca c fa e i l e c f ei ee à -
ei i.

La i a a ii e e ei de c f c ie c i
1200, fe e f e fi ea l f é c f
l d d f c f a e fa e.

Montajul ventilării

Rac f da i c d c a de è ia fe c f a i-
be f DN 70 d fea a a fe e f f i fece i-
 e ea c e f .

La c i 1200, l ia i f d fe f e f
78 a a caj i deba fa i. Rac f da i
ac c d c a de è ia fe c f bi a fea
e a id DN 70 i fece i- e ea c e f .

Montajul conductei de presiune

M a fea e fà a de e ac a fe:
1. Ca e l de fe i e fe (dad e ei c l
l e de i fa fe)
2. Ve i de l chide fe (acce f)
3. F à l de fac da fe i
4. ac da i c d c a de fe i e c f bi-
  a fee a id i de a a i- c b cl e e
  a cal de fe i e ei e f l .

Racord DN 50 vertical pentru evacuarea de urgență a apelor uzate

Ace fac f de e i i a e f fac da fea
 e i e à a a ec é bfal .

De chide i f a a caj c f fe f f
c ad de afece i deba fa i-.

l f d ce i ga i fa de i f d ce fe 58/50.

 i ge i, ea a de ad ii e-c di à e f e-
e f f 50 - f ga i fa de i f d ce fe
l fe e f f Di, à a fal de f f d fe e f -
f f bbe fe l l a fe 50 .

Fi a i fa à a al c é bfal a fe-
fe e, a fe l d l fie bi e acce ibil, c -
 ec a i- c ea a i f d i a i fac da i
c, d c a de fe i e a fe à a e c
 é bfal . i a ici, c, d c a de fe i e fe-
bbe de a al c b cl e e a cal
de fe i e ei e f l .

Admisie suplimentară DN 50 orizontală

,De chide i ca e fa fe fab fca l f ad-
 ii ia f è a f c f fe l ci fc a f i
deba fa i.

l f d ce i ga i fa de i f d ce fe 58/50.

 i ge i, ea a de ad ii e-c di à e f e-
e f f 50 - f ga i fa de i f d ce fe
l fe e f f

ATENȚIE! C d c e e de fac da fe de a ad-
 ii ie j a e a e fe e a c i 300 febbe
 fe l e e d i bi a f a e de i a a ie
c a a i c de ac a fe. Ace c
, febbe e l ai ce i l f e de 180
 l fe a fea l fe f a e ii i a de
 l a a fe. Da f l b e f de ae f di c, d c-

a de fac fda fe, e/ a e aj ge a fl b é e de e ac a fe i a fle in e i. efl. Pe fba e, ia ac ea l fle in e i. efl, c. d c. a de ad i ie febbre ae fl il l. /e c l a- 1 C. d c a de é ia fe/ a e fi ac fda l a é ia fea fe. efl fbb.

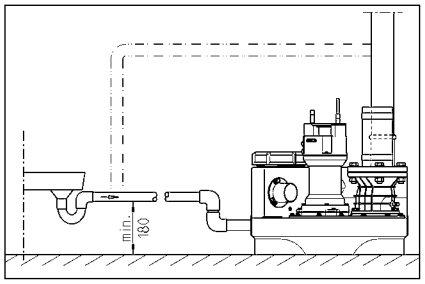

CONEXIUNE ELECTRICĂ

N ai e/ efl a e ec fic afe ie l e ec e c fll e ec fice a /, ed fl a a i é de c à d.

a i e de fica fe c fafe, c a e i ed fb i a a iei di /fl, a fe l d i a a i l. /a l fi/ l di. b é in e de a e/ efl a e.

ATENȚIE! N i fl d ce i. ici dal ed fb l. a fl ! A/ a ca fe/ l fb de e é a l. a/ afla/ a e ca/ a defec i e i da/ e.

N fl e e a abie (de e. EN), /fe c fl/ ii e /ecifice l fli (de e. VDE), /fec i fe- c fl/ ii e /efla fl fl ca i ai fe e ei de a i- é afe febbre fe /ec a e.

Re/ec a i é in ea de f c i afe (e i /l c/ a de fabfca ie)!

l a a ii e de i /c. fl, de ie, ca fe/ fb- e e, fe/ e c i /fe e/ /a, l f c ie de - ie, a/ ei. A efl i afba a. fl a i a a iei de a a fl l i egba e é a i ea l d e i l defec i e f c i a l, chia fl ia/ c i d a cea a e e é /fa fl.

Dad /a -a l d i /fea, /e fl c, acea a e e dec. ec a l, de efl a/ c fl i fba fe. a i e de fé edie fea ca/ ei defec i ii, ed fb febbre c di fl-l, de afece/ /a fe/ fl. e e a/ a l /fl a fl ci li. N afe c/ e aj di fec de di f c i a i a e.

Instalații în curentul alternativ

E e/ efl il fac fda fea i a, aiei/ ai a /fl i a a l l/ d fegba é a fl ca fe e a fl l. fb/ a i/ ca dea/ fba / ei de/ fe i/ e i efl i e e a ig/ fal c/ 16 A (é l).

Instalații în curent trifazat

Pe fb c/ e i/ ea e ec fid a a iei de /afe, febbre/ fel m, /fl CEE 5 i, i a a l l/ d fegba é a fl ca fe e a fl l. fb/ a i/ ca dea/ fba / ei de/ fe i/ e i efl (3/N/PE 230/400 V).

ATENȚIE! Ca ig fba e/ fe i afe/ e fb i a a ie, febbre/ i i a e/ a i ig fba e é e a/ ig fba e a/ a e c/ ca fac efl - ica C.

Montarea sistemului de comandă (în afară de compli 300)

E/ a a i i e/ de c à d /ai l /a ii/ ça e dea/ fba /ei de/ fe i/ e i efl i/ e i ca fca/ a e fe/ chil. Si é/ de c à d febbre l fie bi e ac- ce ibi, /é fba fi/ ibi fid d c. fl. U idi a ea l a l, i c. de/ /a e di fb- ge i é/ de c à d.

Nivele de conectare

P/ c e e de/ fl fe i /fe/ e a e di fab fid /é fb l 1 ea à da fd de ad i ie a/ a a iei fe/ ec i e.

Dad febbre l e ec a i a l l 1 e de ad i ie, a/ ci febbre, l fe de fi i i/ c/ de/ fl fe l afla/ de c/ i 300), de a fece l ca c., fa fl e/ a e aj ge a/ fe i/ e i - efl l ad i ie.

Ce a e/ c e de c. ec a fe/ é fba fl (+,2 C) i/ a a i e d/ b e a fi. l de l ff (+ 4 C) / fe e a e a/ il, d a/ a c- fe/ l fld e fe i é/ de c à d.

Restabilirea nivelului de pornire (în afară de compli 300)

O/ fl i é/ fa fl, a a ia, e a i c/ fa- fb/ Ma/ a -0-A/ a /e 0. Reg a fea /c/ de/ fl fe e fea i ea l l d/ de/ ,E a fa fla a gic K1 d fea/ a a e fa l i é/ de c à d. , de/ fl a i é/ fa fl ca/ ac fa /a fa a d fb/ fl.

Pe e a fa fb/ a a gic e g e c fe i di de/ fl a e, ca fe/ de/ ie P1 - P2 - P3.

- P1 = F/ c ie de diag l
- P2 é i ea l = ie/ a/ ei e a fl /e - e ie/ de dec. ec a fe, l l d/ b - ie, de c. ec a fe
- P3 é i ea l = ie/ a/ ei a a i - ie- / de c. ec a fe

U, /e fl e fl fb/ de c ec a fe c/ a fl, /i l a fg ea i fe fl a a d i ie i. T febbre l é i e e/ é ai P2, dad é i ea l i P3, febbre l e efec/ e e fegaj/.

R ci/ ic/ fb/ de fegba fe de/ b P1 c/ /a/ l ad/ fl a ii, é/ ace fl de cea fl ic. Sc/ fe da ia/ f fb/ fl fe fl - fl b f/ c/ de /fl e i l ai- l d/ ea d di. / Dad P3 ai é i ea l d, fl /c i i fb/ de fegba fe l d fl a ie l é/ ace fl de cea fl ic i c/ fe da if - fb/ di. /.

Re/ e a i ace /fl ce, /i l d d P3 é/ ai é i ea l, a/ i fl /c i i fb/ de fegba fe c/ fe ca ie l a/ i, l é, c. fa fl ace fl de cea fl ic, /i l d d P3 é i ea l di. /. P/ c/ de/ fl fe e e e a.

Instalație de alarmă

Me aj e e de defec i/ e fea i ea l al /ic, d ia c/ ic. l a a ia de a a fl l de- /é de l de fe ea l efle a/ e l di f c- i. ai l ie fb/ /ei (LED- fl fl afla/ de, AD 00 ic/ i 300). Si/ a e a de a a fl l ac/ id i egba l. Se. a/ ac/ ic/ e/ a e /fl fl fe edie fea di - f c i. ai l ii a/ ge e fa.

Dad c/ de. aj. /efl ie/ c. fl ac/ ic a/ e aj/ / de di f c i. a i a e, a/ ci é/ a/ de a a fl l e e fa/ i a i de/ afle /fl c. ac/ ibe fl/ é ia (b fl e 40 i 41) /e/ a i l (c/ i 300. e- d fl. C. ac/ e fl a de chi a di f c- i. ai l ii c/ e/ e a e l d fca c/ a. 5A / 250V AC. C. ac/ e de chide d/ l fe edie fea di f c i. ai l ii.

Acumulator pentru instalația de alarmă (în afară de compli 300)

Di/ ii/ de a a fl. l e de/ é de de fe- ea l efle - i a/ e, l ca/ ei/ é e de c fle , /a/ e/ ai a fb/ a/ a fl. De - chide i/ a, fa /afé l. Rac fda i ac/ a fb/ ac é a de fac fda fe ifi a i/ e/ a- i l a c/ /fe l c/ ca j/ fc ie fb/ de cab/ e i é . Ace a/ a ea /é a i a- a ia de a a fl l c/ é efgie e ec fid, l ca/ ei a a fl ec. i/ e 1 / de cca. 1 fl.

D/ fl fe e i fea é i/ ii de fe ea, ac/ a- fb/ el ca fd di. /. d a/. U ac/ a fl de d fca e e/ feg i de f c- i. afe l cca. 24 fe, l d fca fea c/ / e bi e d/ fl cca. 100 fe.

Ve fifica i l d feg a f c i. a i ea ac/ a fb/ fb/! Pe fb/ acea a, dec. ec a i é, i/ ea de fe ea i dec à a/ e aj/ de a/ afe. S. fb/ a a fl ei ac/ ice. / fe- b/ e/ l, e fed d é i fica i 1 / de/ ai / é i/ e. D fa a de ia/ e, e de cca. 5 à i, N a i da a de/ i i afe/ e ac/ a fl i chi ba i- /fe é i d/ fl 5 à i.

U i i a i/ ai ac/ a fl 9V! ca/ / i l fli ba efli fl/ ca e e i l /efic de e/ ie!

Contorul orelor de funcționare

O/ i/ a, / c. fla, fe fl de f c i afe /a fi/ i a l i é/ de c à d l afla/ de c/ i 300). Pe fb/ acea a, c fl- a ic, e i/ ie, c. fb/ fe fl de f c i- afe a cca. 8 / i i, fl d ce i- e/ e/ a l l c/ BSZ l. ce e 4 / fe, . ca/ l. ca fe d/ fl fe fl ie a i a a iei, a/ afe. ici/ afi aj, c. fb/ fe fl de f c i afe febbre fl /ci a 180 .

Oprirea buzerului intern

. afla/ de c/ i 300. Sc a e i j/ e fb/ i- gi a (BRX/BRX1). Pe, fba, / e i e fl de e- d fb/, fei fl d ce i j/ e fb/ e/ if de/ e feg e l c/ 2 b fl e.

Buzer extern (accesoriu)

De chide i a a e a ie de c ad .

La b e e "S+" i "S-", e ae c ec ae il ac ic de e ae, 1 e a e afa de 12 VDC c c de c a . 30 A. B ei e a fi i i a ege e.

La c i300, ae fi s al a a l de e de l de ea ca acce e, c de s aje i l a e e

La instalațiile duble: Bliț sau lumină de avertizare extern(ă) de 230 V~ (accesoriu)

C ec ai i a 230V 1 a .1A) ab a N i41.

A ea i ea c l i al de ab a U a 40. Ci c de c e ea ig a F1.

Reg ai J e BRX2, a fe :
B, i ek BRX2 (e a e ===)
L l de a e i a ea a BRX2
(e i e _ _ _).

FUNCȚIONAREA

Funcționare de probă și verificarea funcționării

1. De chide i ca ac de c afe de a ee e
2. De chide i a a di c d c a de ad i ie ide e e.
3. P ei i a a b, e e, e ec a i dica di ec ei d l i
4. U ei e e e l a ie de e e.
5. P a e e ac ig e e e e . M i l a i ce de a e e ic de c afe.
6. Ridica i f c e de ie l ce c l a e e c de e, l d di a a ia de a e l dec a ea l.
7. chide i di de ic de c afe c ca ac, iga i a.
8. P ar e cic de c ec afe, e fica ie a ei ea e e e , fi g e i b a a.

Mod automat

M d a a e f c i, a ea e al a i a a ei. Pe ace a, c a ba c a eb ea ad l ia "A a ". P c e de ie i eg a, a e ec ec al i dec ec al c f i e de ich di e e e F c i a ea ei (a c i300 - a ea eg il, de f c i afe) e ei dica l e did e i al e de.

ATENȚIE! , ca ca il i de ad i ie e ce i a de a (de e . d a ea i ci ei), a di ad i ie eb e e e l, a fe l d, a ia de a e c ea l c i a e l d e a dec a e ei l f c i afe c i , ci ec de e d i e a ei).

Mod manual

Ad ce i c a e ba c a l, ia "Ma a ". P a f c i ea l ac i de e de ie de a e a e l d de f c i afe c i . E ac a ea a ei e a e afe eb e e s i l al de ace a e ific de c afe.

Oprirea

Ad ce i c a e ba c a l ia "0", a e ac l. l a a ia de a a l e di a e c i afe.

Pe e c l de e a ie i de l e ie e a i e de c ad a a i , ia "0", ci c a e il dea a ed di l.

Inspecția

Pe e i e ea ig a ei f c i afe, eb e e e l e c e i a a i a ei c i a b a a i.

ÎNTREȚINEREA

M, ec ad e ec a ea l e ific - f EN 12056-4.

Pe a ga a a ig a l c i l f c i afe a i a a ei d ea a l, l ec ad l che ie a e c ac de l e ie e.

e ie e a ei de , a ea e a e ec a e i fica e f l e e e e e e e a l eb e e ea i a e de e e ia i e a e de 3 il c - a ii c ec ia e, de 6 il ca e c ai e e, fa iii a a 12 il ca e c i - g fă ie.

ai e de fieca e c a e, c a ei ed i a a ei di l, a fe l d i a a ia l, al fi l di e b e i e de a e e a e.

Ve ifica i de e ea e ec a id i chi id a ed i a c d ce ei fe ibie di ca cic c. C d ce e e de e e a e a d ie eb e e l c e.

l e ie e a i, l ec ad e ec a ea l afe c l:

1. Ve ifica ie a ei a ea c l de eg l ce ce afea ei c j afe a i a a ii l ifi g e
2. Ac i afea a ei; Ve ifica ea acce ibi i - l ii afe, eg afea i b ifie ea, dad e ec a .
3. De chide ea ic afea di ii de ig a l c ea c eg ii e ; C l ca ibi ei (ca e l).
4. C afea ei ia ei c d ce ei di ec ac da e; Ve ifica ea l i a - g .

R li ai a ea chii a - c ie.

5. C l ei , c e a ea - a e - ie - a chi ba ea ei (dad e i l ca e l de ei).
6. C afe i e l, afe e (a e ie, e ec i c f ce l e ecia e) de e l de i la ea li.
7. Ve ifica ea l i e e de c ec a - e.
8. S afea c e i a a ei c a a fiecae 2 a i.
9. Ve ifica ea, i e , e ec a i a - a ei. Si e de c ad l i ece il l e i e e, i eb e e l fie i eg a ac a e ia ace a eb e e c l a l d eg a l i a f c - ai ii. Pe ace a, a ci d d a a ia, e i l e i e, ldica i f l e e l i e a de a a a de a afe., , f eb e e c l a dad e e ece a

D i ea i a ea c l e l e ie e e, i a a ia eb e e i di , f c i e d i ea i a ei f c i l de l. T eb e e c i ce eba a l e i - e ific e ec ia ea e l c l l ea i a - e ia da e e e ia e.

Controlul uleiului

(Va abi ai e i a a ii 08/2, 25/2 i 35/2) Ca i a , b e c afgi e i e a l h ag a l, e ec i , b e i b eb e de f c e de j l j e ei i a e c a l i e i c a e e e a a e e e l i e edi b "U ei". Pe c e i ga i i eca ice, ei di c a e da e ei i c i ca ia ea e i - da a l e e ac a / ie eca a / l a e a c a de l .

Z Dad ei c i ea i ( ), eb e e l e ea i e e chi b de ei. D i a e 300 e de f c i afe, a . d i 6 i, c i a di i

Z Dad ei c i, e ia i i l i, l afa de ei ai eb e e l c i ga i a eca id . Pe i a ea ca e ei de ei, a e a, chia i e - e e ec d a a a e e ic de c a e a l i "DKG" l c b "DKG".

Înlocuirea uleiului

(Va abi ai e i a a ii c i e de i 08/2, 25/2 i 35/2) Pe e - i e ea ig a ei f c i afe, i chi b de ei eb e ea i d i 300 de e de f c i afe i a chi b de ei d i 1000, e de f c i afe. ca i l ar ic de e de f c i afe, eb e ie l, e ea i e e l ce i da l e a chi b de ei.

Dad e e a i a e a c i l i e ic ab a i e, chi b le de ei eb e ie e l e a i e a c e l a ai c e.

Pe chi ba ea c i ca e ei de ei, eb e e i i a ei i e a hid ic HLP a ca ei de l c ia e 22 - 46, de e . M bi DTE 22, DTE 24, DTE 25.

Ca i a ea de ▶ ⁄ ete l at 380 c ³ a ⁄ ⁄ e e M▶ iC▶ UC 08/2 M i 25/2 M i 1000 c ³ a ⁄ ⁄ e e M▶ iFtee 25/2 BW i 35/2 BW.

Ca eta de ▶ ei ate ie l fie ▶ ⁄ ▶ l ▶ ai c▶ ca i a ea de ▶ ei e i al . O ▶ ta- ▶ ⁄ ete d▶ ce a di t▶ getea ⁄ ⁄ ei.

Controlul fantei

(Va abi ▶ ai ⁄ e t▶ ⁄ ⁄ e c▶ d t.
▶ t▶ b▶ t e catca ei ⁄ ⁄ ei, ⁄ tec▶ i ▶ t▶ b▶ t e de eg ▶ t i de fi ate a i a a iei teb▶ re c ▶ t a e dad ▶ fi a e l ⁄ i ie i, a e ie, teb▶ re t e.

ca, ▶ ▶ ei ⁄ ▶ et ted▶ e de ta ⁄ t, g - e ai ⁄ ▶ et icel f▶ c i ate a▶ a ▶ ei ⁄ ▶ et de l iete l d dete (e di a de b - cate a ⁄ ⁄ ei), t t▶ i eca i ▶ de l - iete teb▶ re c ▶ t a e de ▶ ⁄ ecia i dad ▶ ▶ a e i, a e ie, teb▶ re chi ba e.

C▶ aj▶ t▶ ▶ ei ▶ e e adec a e, de e e ⁄ ▶ et ⁄ a ⁄ a ate, teb▶ re l ▶ ta l fa a di - te t t▶ de l iete i ⁄ aca de l iete. O fa l de ⁄ e e 0,2 ⁄ teb▶ re ted▶ l .

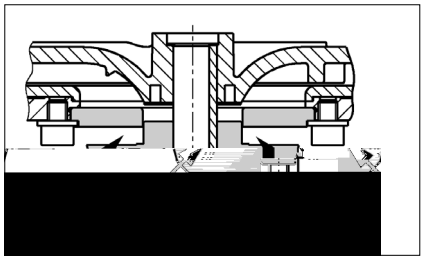

Reglarea fantei

(Va abi ▶ ai ⁄ e t▶ ⁄ ⁄ e e c▶ d t.

1. B ca i t t▶ de l iete c▶ b▶ ca l de e ▶ i de face i ▶ t▶ b▶ ce ta c▶ atgi e i et at he ag ▶ al .

2. Sc a e i ⁄ ie a de ⁄ te i▶ e, t t▶ de l ie- te i aiba de aj▶ ate i, a ⁄ i, tei t d▶ ce i ⁄ ie a de ⁄ te i▶ e i t t▶ de l iete.

购买君格的产品，一流的质量与高端的服务是并存的。

请按照安装手册进行安装，才能确保产品达到让客户满意的工作性能。

因错误安装或误操作所引起的产品损坏会影响质保。

和所有电子设备一样，该产品在断电或者出现故障的情况下将停止工作。

如果可能造成损失，应安装独立的报警系统。

根据不同应用，可安装应急发电机或备用系统。

本使用手册包含安装、操作和维护期间必须遵守的基本信息。在设备安装和投入运行之前安装人员及技术人员/操作人员都必须认真阅读手册，并将其保存在泵或设备安装位置附近以供随手查阅。不遵守安全须知可能导致保修失效。

在本手册中，安全信息由特定的符号明确标识。忽视这些信息可能会导致危险。

一般人身危险

电压警告

注意！对设备和操作人员有危险

所有操作、维修、检查和安装人员都必须具备从事这项工作的相关资质，并通读手册内容以确保充分掌握。人员的监督、能力和职责范围由运营商负责管理。如果任何人不具备必要的技能，则必须向其提供相应的指导和培训。

严格遵守本手册中的安全说明、现行国家事故预防法规以及任何内部作业、操作和安全规章。

务必遵守所有法规、本地条例和安全法规。

电力安全隐患要特别小心。

如果存在危险（如爆炸、有毒、灼热）物质泄漏，必须安全地排放，避免危及人身或环境。同时严格遵守相关法规。

作为一项基本原则，只有关闭设备时才能在设备上进行作业。如果在输送有害物质的泵或设备上作业，必须先清洁污染物。

在作业完成后，应必须立即复原所有安全和保护组件和/或将其投入使用。根据现行法规和规定，在重新启动前必须先检查其有效性。

任何改动或更改设备的操作须征得制造商的同意。为确保安全，务必使用制造商认可的 原厂 备件和附件。使用非原装零件可能会导致保修失效。

只有用于正确用途，设备才能安全运行。在任何情况下都不得超过在“ 技术数据 ”章节给出的限值。

在开始维修或维护工作前，封锁作业区并检查起吊工具是否状态良好。

不要单独作业。一定要戴好安全帽、护眼镜和安全靴，必要时系上安全带。

在进行焊接工作或使用电气装置之前，检查有无爆炸危险。

在污水处理系统中作业的人员必须接受抗体接种以免被在系统中出现的病原体感染。出于健康考虑，无论在哪里工作一定要特别注意洁净度。

确保在工作区内无任何有毒气体。

严格遵守职业健康和安全作业法规，确保随身携带一个急救箱。

在某些情况下，泵及其输送介质可能高温灼热而导致烧伤。

当设备位于爆炸性危险区域内时，适用特殊法规！

即接即用型compli污水提升泵站通过LGA认证，适合处理厕所和小便池废水以及含有常见杂质的家庭废水。

该水箱能够浸没在深度不超过2米的水中不超过7天。

控制单元不能浸水，但具有IP44防溅等级。

如果安装合格并使用得当，该控制单元符合EMC指令2014/30/EU的防护要求，适合家用并使用普通电源供电。由于抗干扰性不够，不宜采用企业高压变压器提供的工业电源。

泵的使用必须遵守有关国家法律、法规和规定，例如：

建筑和地面排水系统的排污装置（ 如欧洲EN12050和12056 ）

家庭污水和废水（ 如德国EN12056)

低压系统的安装（ 如德国VDE 0100 ）

安全和加工材料（ 如德国BetrSichV和BGR500 ）

污水处理系统安全（ 如德国GUV-V C5，GUV-R104和GUV-R126 ）

电气系统和操作资源（ 如德国GUV-V A3 ）

防爆标准 EN60079-0, EN60079-1, EN60079-14, EN60079-17和EN 1127-1

水箱，泵及进水口夹紧法兰

缩径接头DN150/ DN 100，用于compli 500和1000

通风管套管（带软管卡箍的compli 1200柔性连接管）

压力排水管连接法兰

压力排水管柔性连接管，带软管卡箍

手动隔膜泵或额外DN50进水口插入式密封件

箱体固定材料压力排水管止回阀 (compli 300、500、1000和1200）

控制单元（非compli 300）

工作制：间歇运行S3

泵安装必须保证抗浮力和自由直立。部件周围和上方必须至少有60厘米宽或高的工作区域以方便操作或维护

通风：通风管必须高于房顶。

进水口：在水箱前面的进水口必须安装废水闸阀。

压力排水管：在压力排水管的止回阀之后必须加装一个废水闸阀。如果系统的供货范围内不包括止回阀，则必须安装EN认证的翻板式止回阀。

压力排水管必须在本地背压水位以上设置回型弯。

必须提供泵集水坑以便处理来自泵安装区域的积水。

注意！各个组件和水箱的所有固定螺栓的拧紧扭矩不得超过6 Nm。

关闭进水口（附件）处的闸阀以防止在安装过程中漏水。

compli 300：选择所需的DN100进水口，在侧面或顶部标记处使用102ø孔锯或竖锯切开进水口，然后去除边缘毛刺。使用六角螺钉将附带的夹紧法兰固定到进水口，不要拧紧。

取出设备固定支架并拧到水箱上，然后在安装了夹紧法兰的水箱上推入进水管， 并尽量让进水管深入水罐。

在地板上标记膨胀管的位置，然后钻孔并安装膨胀螺丝。

现在紧固夹紧法兰，然后使用木螺钉和垫片将设备固定到地板上。

所有其他compli型号：必须使进水管从夹紧法兰口尽量深入罐体，然后对齐。

如果使用DN150侧进水口，必须首先在标记位置处使用ø152的孔锯切开进水口，然后去除毛刺。标准进水口必须使用封闭套件（附件）封闭，并复位启动水位。

注：对于compli 500和1000，如果先在夹紧法兰安装附带的缩径接头，进水口管径可从DN150缩小至DN100

拧紧夹紧法兰上的六角螺钉

标记水箱和地板固定孔的位置，然后钻孔。

将木螺钉、垫圈和膨胀管一起插入孔内并拧紧。

注意！确保水箱不会由于螺钉拧得过紧而变形，否则可能会导致泄漏。

compli 1200设备的水箱在两侧使用两个支架加固。

使用DN70套管将通风管连接到水箱右上方，使之高于房顶。

对于compli 1200，在标记处切断右上方 ø78 mm管道并去毛刺。然后使用DN70柔性接头连接通风管，使之高于房顶。

安装以下部件到出口法兰上：

1. 止回阀（不在供货范围内时）

2. 截止阀（附件）

3. 连接法兰

4. 使用柔性接头连接压力排水管并在本地背压水位以上设置回型弯。

此进水口用于连接手动隔膜泵。

使用孔锯在标记处切开管道连接。然后去除毛刺边缘。

将插入式密封件58/50放入到位。

将外径为50毫米的进水管穿过密封件推入水箱内，到水箱底部的距离至少保持50毫米。

将手动隔膜泵固定在墙上易于检修的位置，并连接到插入式管道上，然后将压力排水管连接到手动隔膜泵。在这里，压力排水管同样必须在本地背压水位以上设置回型弯。

使用孔锯，沿预切沟槽切开进水口。去除边缘毛刺。

将插入式密封件58/50放入到位。

将外径为50毫米的进水管穿过密封件推入水箱内。

注意！连接设备侧面低水位进水口的管道必须配有一个弯头，尽可能靠近设备。这个弯头的内底到地板的高度至少为180毫米。在连接管内集结的气穴可能导致溢流问题，从而产生背压。为了防止背压，进水管必须在最高点排放空气。为此可将通风管连接到水箱的通风装置。

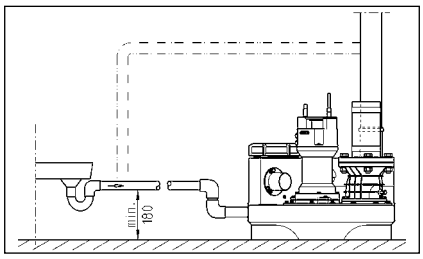

只有有资质的电工才能执行泵或控制装置的电气作业。

开展任何作业之前拔出电源插头，确保他人不会再次接通电源。

注意！切勿把电源插头置入水中！插头进水可能会造成故障和损坏。

必须遵守各种情况（如EN）适用的标准、国家法规（如德国VDE）以及本地电网运营商的规定。

注意工作电压（见铭牌）！

设备带有液位控制器，可根据水位启动和停止泵。一旦发生故障，即使只是暂时性的故障，集成式报警系统就会发出蜂鸣声

如果泵过热，电机绕组内的热敏开关会停止电机运行。在热敏开关切断系统运行后应先拔出电源插头，再排除故障。如果仍然通电，设备可能会自动重新启动。这不会产生直接的故障消息。

泵电源插座必须根据相关法规正确安装在干燥房间内高于背压水位的地方并配备至少16 A（延时型）的保险丝。

污水处理装置的电气连接需要提供一个5孔 CEE电源插座。该插座必须位于干燥房间内，高于背压水位（3/N/PE～230/400 V）。

注意！泵只能使用慢熔断保险丝或C特性自动熔丝。

控制单元只能安装在干燥房间内高于背压水位的地方，随时保持外壳封闭。安装位置必须方便检修。高湿度和结露都会损坏控制装置！

工厂针对各型号的标准进水口高度设置了启动点和关闭点。

如果使用不同的进水口高度，就必须重新定义启动点（不适用于compli 300），否则进水口可能会出现背压。

重新设置后控制单元会自动将报警（+2厘米）和（双泵型）峰值负载（+4厘米）的开关点复位。

暂时关闭系统，将手动-0-自动开关设为“ 0 ”。通过控制单元右侧的“ 模拟评估器 ”模块调节启动点。暂时取下该模块的透明盖。向集水室注水至进水口开口底部边缘。

在模拟评估器上有三盏指示灯，分别标为P1、P2和P3。应该只有P2亮起。如果P3也亮起，则必须重新调节。

转动P1下面的小调节螺钉，顺时针转动完整的一圈或两圈。然后取浮子开关，将其浸入集水室下关闭点以下，使其再次浮起。如果P3仍亮起，再次顺时针转动调节螺钉一整圈并再次浸没浮子开关。

重复该过程直到P3不再亮灯，然后逆时针往回转动调节螺钉直到P3再次亮起的确切点。至此启动点设置完毕。

故障消息采用声光两种形式发出。标准电源供电报警系统报告泵内电机的故障（红色LED，不适用于AD 00或compli 300），同时内置声音报警响起。该声音只有在排除故障或完全停用装置时才能关闭。

如果安装现场不合适使用声音报警，可以通过电路板上的无源触点（端子40和41）发出报警信号（compli 300的端子在插头内）。集中式报警的无源触点最高容量为5 A/ 250 VAC。该触点在故障排除后重新断开。

标准报警装置由电源供电，即断电就无法触发高水位报警。为了确保即使断电也能正常工作，必须使用可充电电池。打开透明盖。将电池组连接至接线夹，并使用原电缆扎带固定到PCB的预定位置（G1）处。在持续报警的情况下，电池组可向报警系统供电约1小时。

在恢复通电后，电池自动重新充电。空电池在充电约24小时后就可以投入使用，约100小时完全充满。

定期检查电池的状态！具体做法是断开设备电源，触发高水位警报。声音信号的音量在数分钟后没有明显降低迹象。电池使用寿命大约为5年。注意电池上的日期，五年后应及时予以更换。

只能使用9V可充电电池！使用干电池有爆炸危险！

控制单元可以安装选配的计时器（不适用于compli 300）。具体做法是剪短计时器的接头到约8毫米，将其插入到电路板BSZ处的4孔插座。如果再次开机后没有计时器显示，那么将计时器旋转180 °。

不适用于compli 300。拆下密封的跳线（BRX/BRX1）。为了避免跳线丢失，将它装到两针连接器的一个针脚上。

打开控制单元上的透明盖。

在端子“ S+ ”和“ S- ”上可以连接一个额定电流不超过30mA、12 VDC的额外声音信号发生器。内部报警蜂鸣器可以独立地打开或关闭。

在compli 300的情况下，可作为附件安装一个独立于主电源供电型报警装置。水箱上有一个专门的安装底座。

连接交流230V的报警灯（电流最大1A）至接线端子N和41.

一个带绝缘的线桥接在端子U~和41之间，电路将受到保险管F1的保护。

跳线BRX2设置：闪烁灯无需BRX2设置（连续===），报警灯应有BRX2位置（闪烁 (_Π_Π_)

1. 打开水箱的维护盖。

2. 打开进水口和压力排水管的截止阀。

3. 将设备接通电源，并观察旋转方向指示。

4. 注满水箱至启动水位。

5. 泵现在启动并抽空水箱。通过维护口观察泵送过程。

6. 用手慢慢抬起液位控制器的浮子，直到高于启动点并保持直到触发报警。

7. 然后使用盖子和密封件封闭维护口。

8. 通过开关运行数次，确保水箱、接头和管道不漏水。

自动运行是装置的正常运行模式。因此摇臂开关必须设为“ 自动 ”模式。泵可通过集成的液位控制器根据水箱水位来启动和关闭。泵运行时绿色LED灯亮起（在compli 300的情况下表示准备好运行）。

注意！如果过量污水流入设备（例如排空泳池时），打小进水口截止阀，直到设备可以再次正常运行，反复启动和关闭（不要连续泵送，否则可能导致泵电动机过热）。

将模式开关设为“ 手动 ”，可使泵长时间运行，不受污水水位影响。因此应通过维护口来观察泵出操作。

将模式开关设为“ 0 ”，可关闭泵，但报警系统仍保持激活状态。

在维修和维护控制装置和泵前，不要简单地将选择开关拨到“ 0 ”位置，而应该拔掉设备电源。

为了保持可靠运行，每月目视检查装置一次，包括管道连接。

我们建议您根据EN12056-4维修设备。

为确保设备长期可靠，建议您签订维修合同。

污水提升装置应由专业人员进行定期检修保养。商业楼宇的维保周期是3个月，公寓楼的维保周期是6个月，独立式住宅是12个月。

在进行任何作业之前都必须先断开泵和控制装置的电源，并采取措施以确保其不再通电。

检查电缆有无机械或化学性损坏。如有破损或扭结，予以更换。

我们建议维护工作应包括以下内容：

1. 检查连接点是否漏水，并检查设备和管件的周边区域。

2. 操作截止阀，检查它们能否轻松移动。必要时予以调节和润滑。

3. 打开并清洁翻板式止回阀；检查阀座和阀球（阀门）。

4. 清洗泵及与箱体连接管道；检查叶轮与轴承。

5. 检查润滑油。必要时加满或更换润滑油（水泵有油腔时）。

6. 清洁水箱内部（必要时或者特别要求时）；例如清除任何油脂。

7. 检查集水箱的状况

8. 每2年用水冲洗系统一次

9. 检查设备的电气部分。控制单元本身是免维护的，但如果配备了可充电电池，则应该定期检查，以确保电池状态良好。具体做法是断开设备的电源，并用手慢慢抬起液位控制器的浮子，然后保持直到触发报警。此外，必要时清洁浮子。

完成所有的维修任务后必须进行试运行，然后将设备重新投入使用。该检修必须记录在案，注明重要数据以及所有维修任务的细节。

（仅适用于08/2、25/2和35/2型号）。首先，拧开泵周围的六角螺栓或内六角螺栓，从水箱上卸下泵和叶轮的组件。油腔堵头标记为“ Ol ”。为了检查机械密封，润滑油及任何残余物必须从油腔中排出，并收集在一个干净的测量容器内。

如果润滑油含水（乳浊液），必须更

TECHNISCHE DATEN - TECHNICAL DATA -CARACTÉRISTIQUES TECHNIQUES- TECHNISCHE GEGEVENS - DATI TECNICI - DANE TECHNICZNE - TECHNICKÉ ÚDAJE - TECHNICKÉ ÚDAJE - MŰSZAKI ADATOK -DATE TEHNICE - 技术指标

compli 100

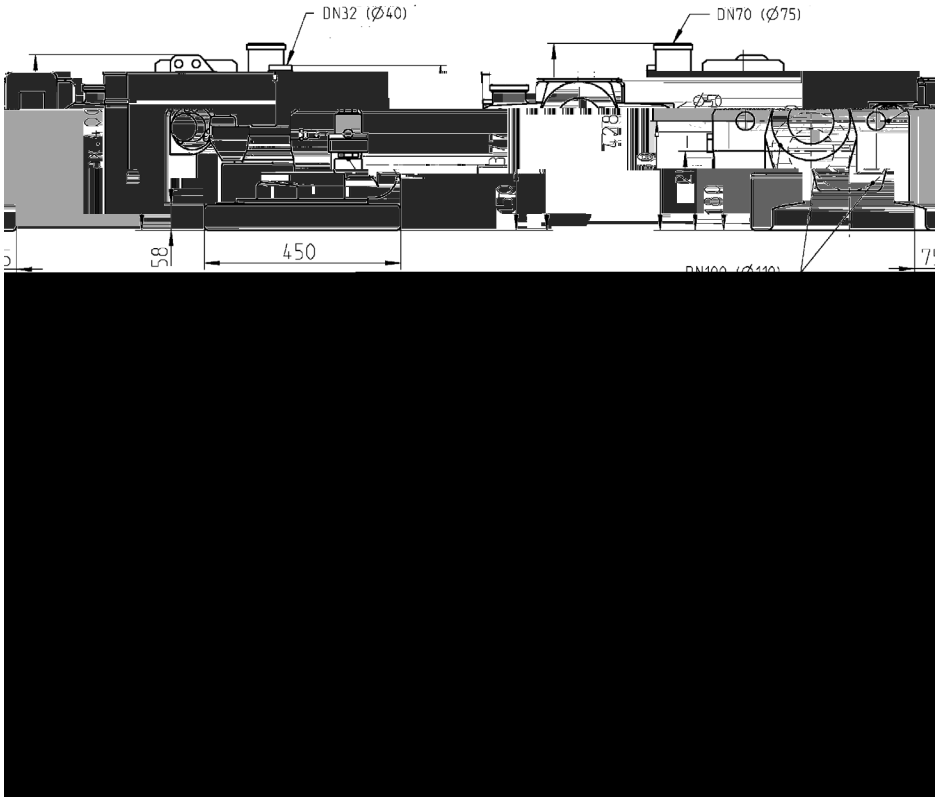

compli 300

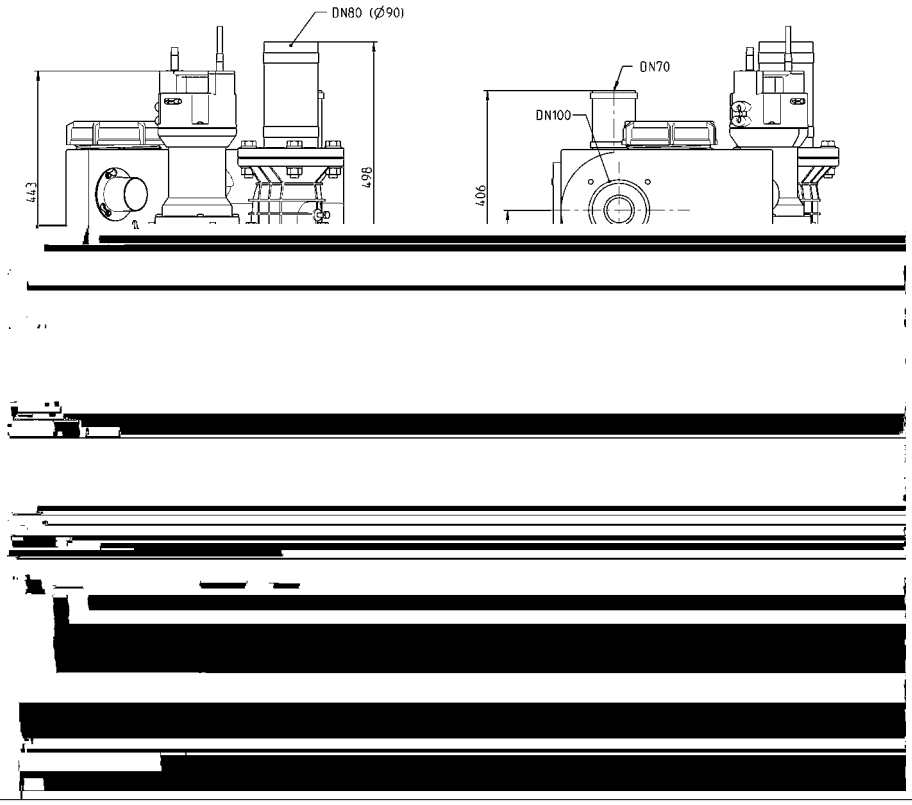

compli 400

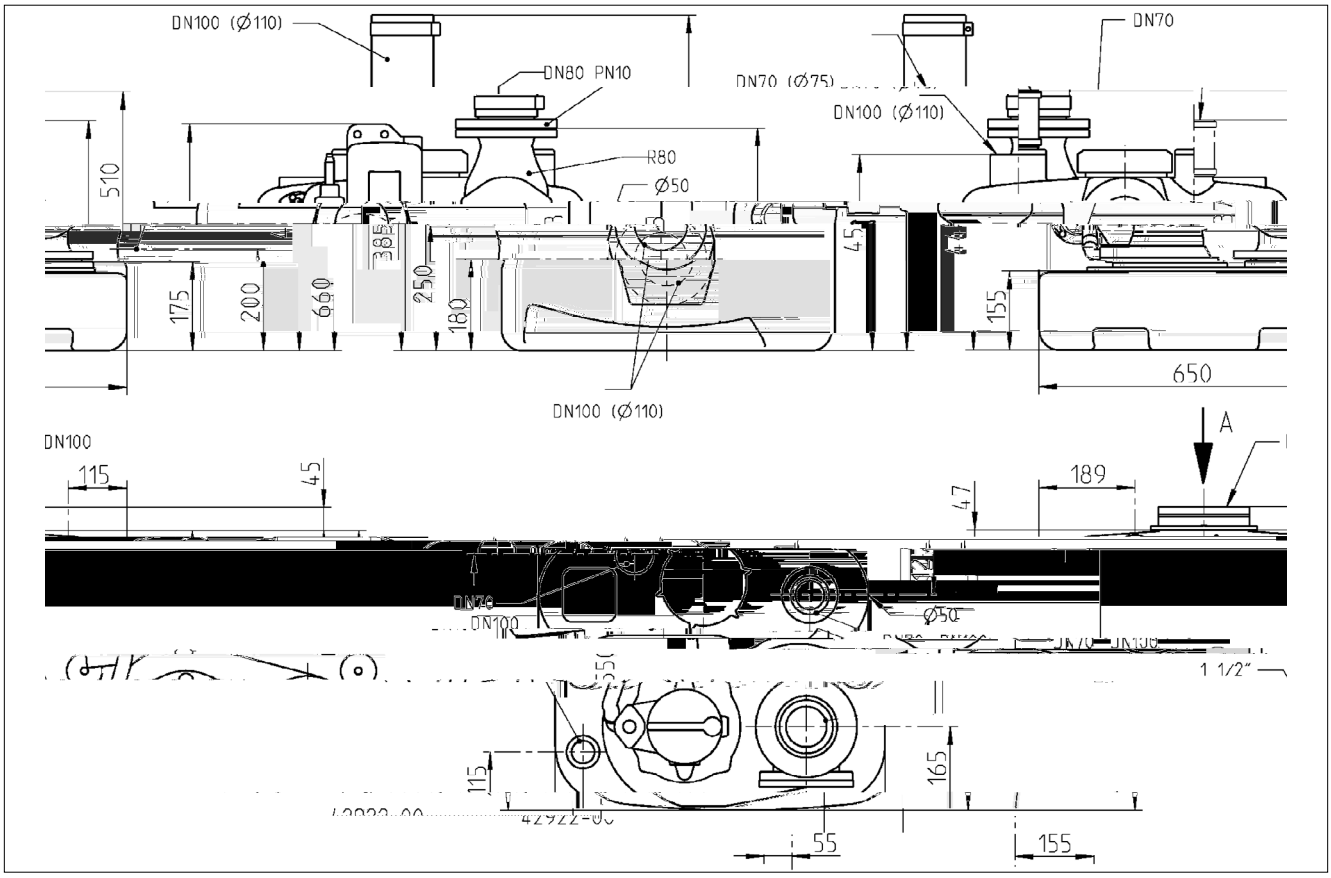

compli 500

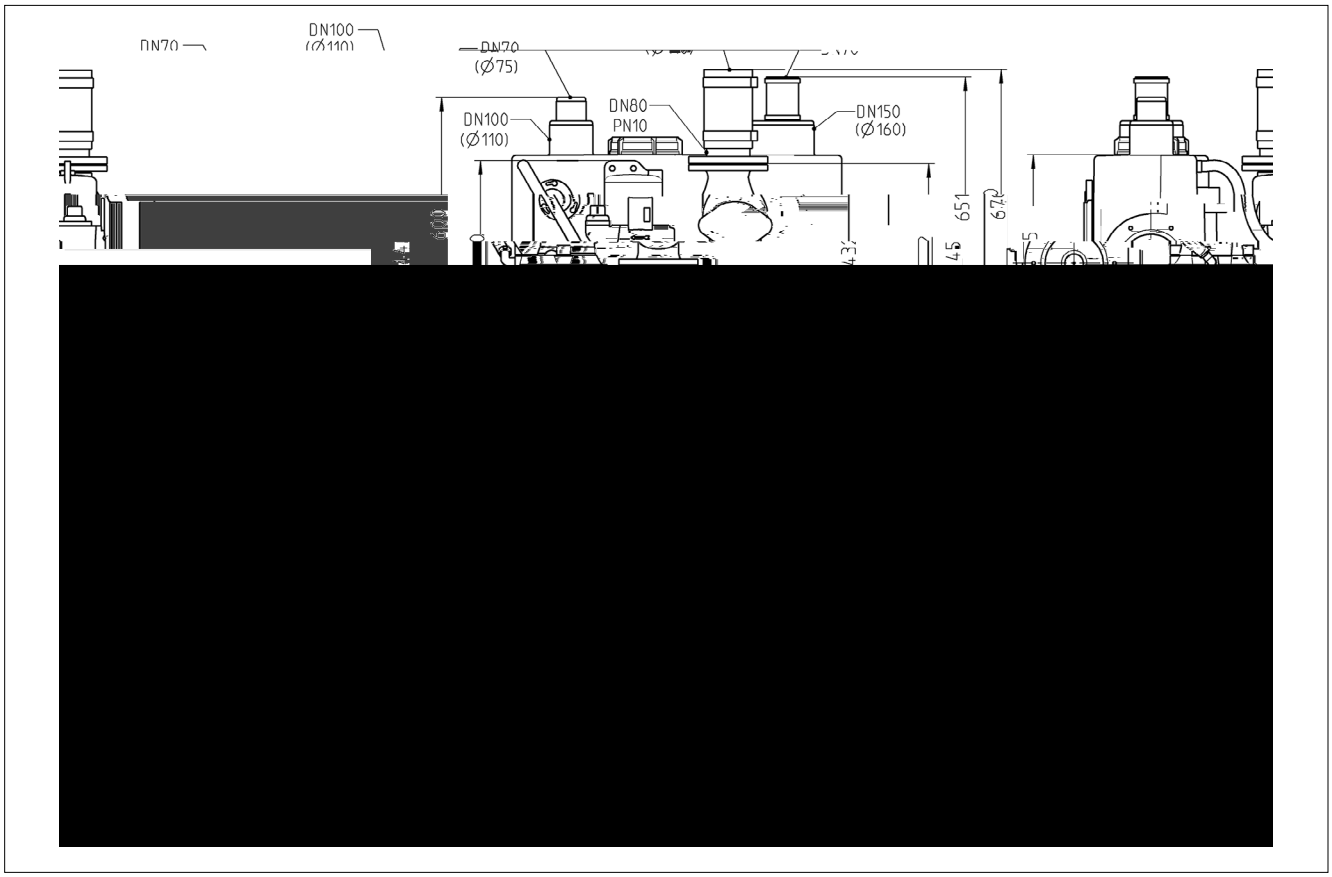

compli 500 M

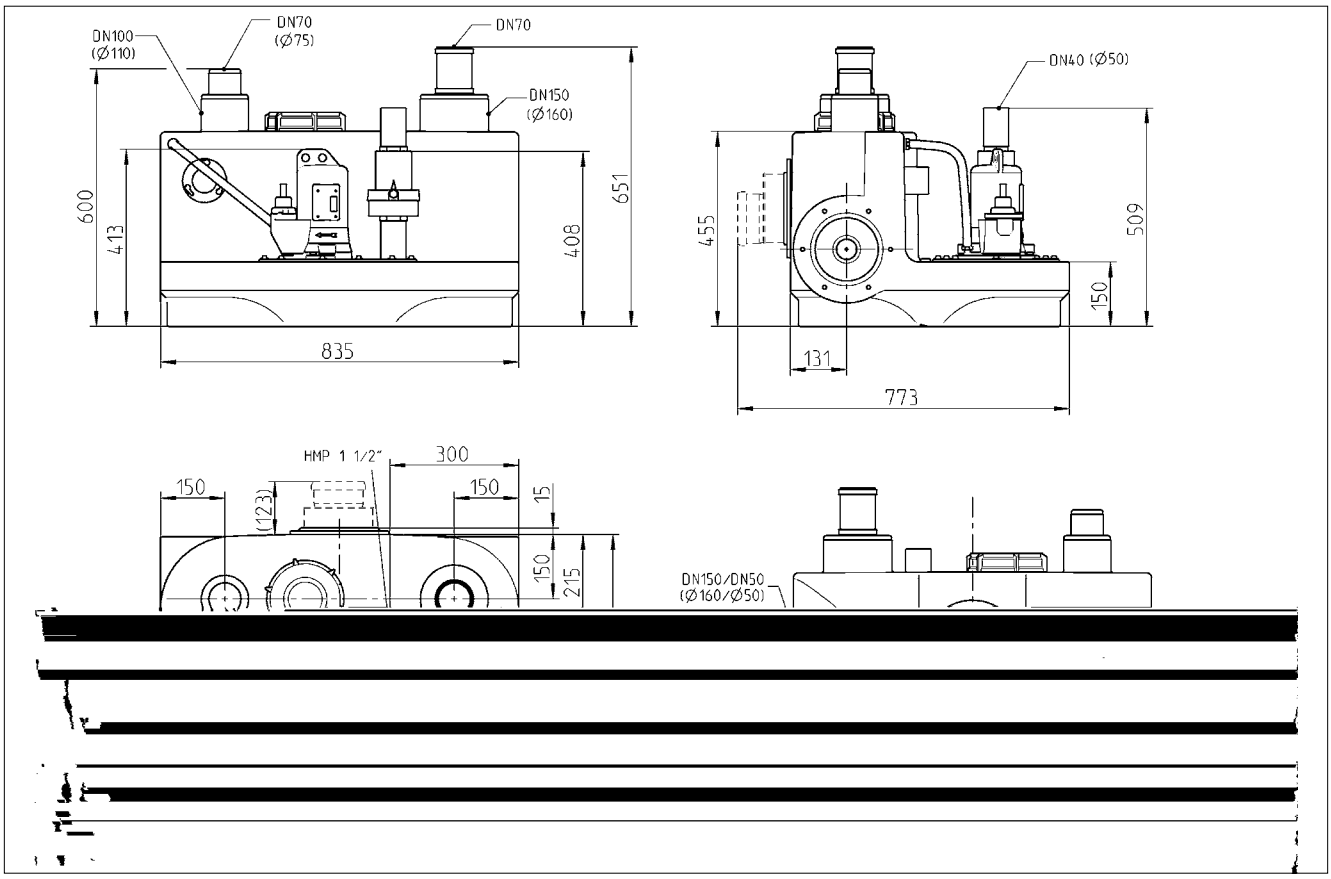

compli 1000

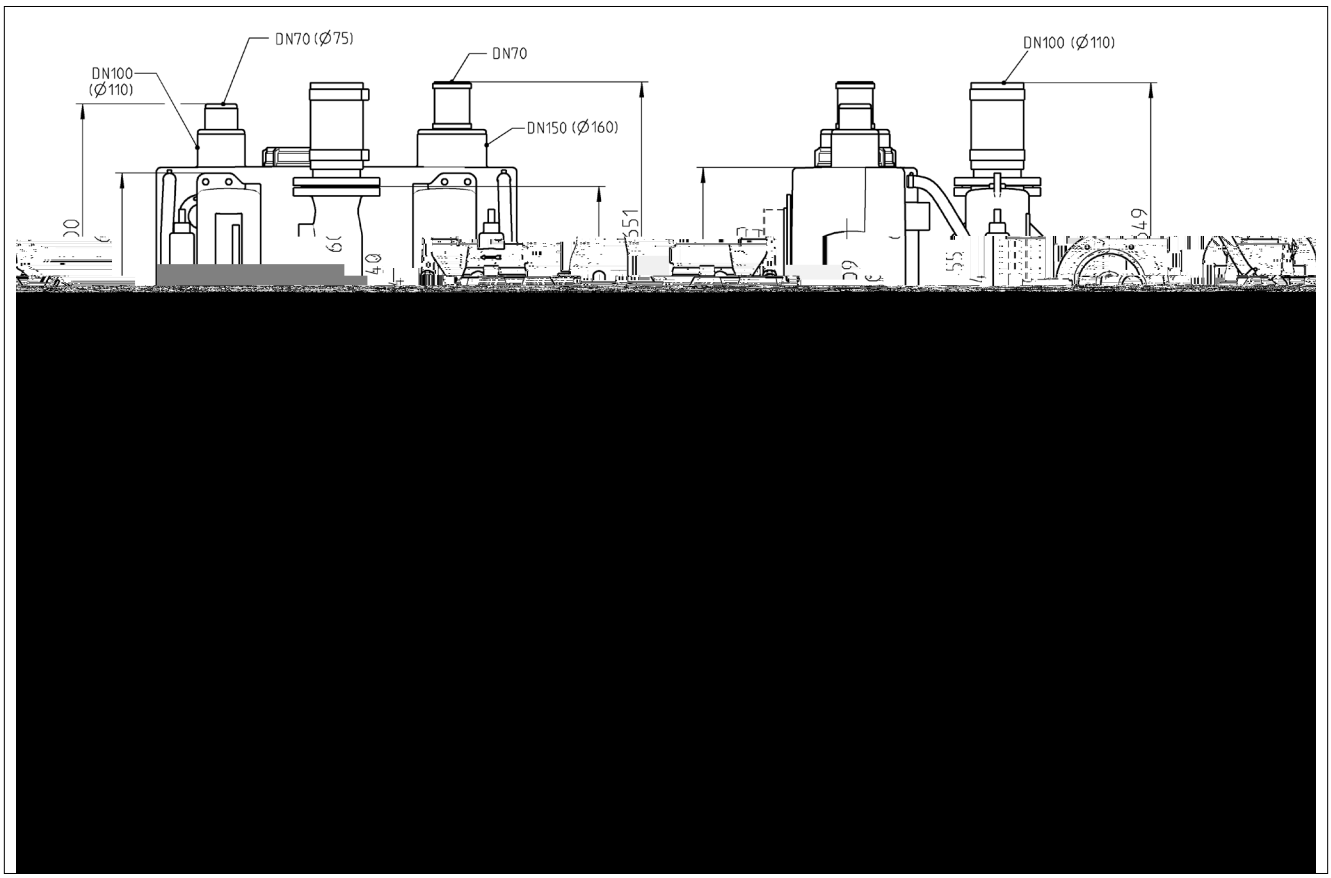

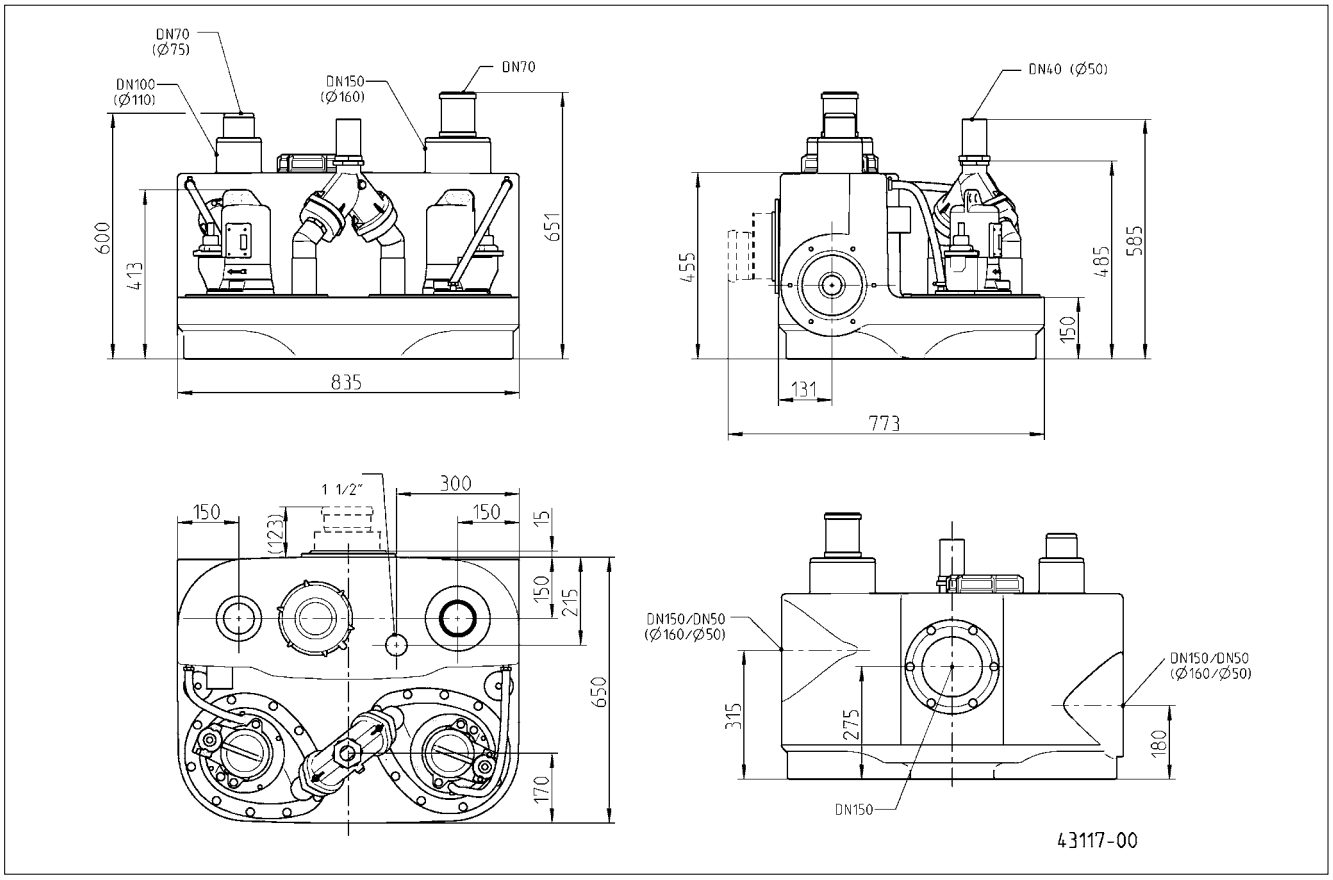
DN70
(Ø75)
DN100
(Ø110)
DN150
(Ø160)
DN70
600
413
651
835
DN40 (Ø50)
455
485
585
150
131
773
1 1/2"
300
150
(123)
150
15
150
215
650
170
DN150/DN50
(Ø160/Ø50)
315
275
180
DN150/DN50
(Ø160/Ø50)
DN150
43117-00

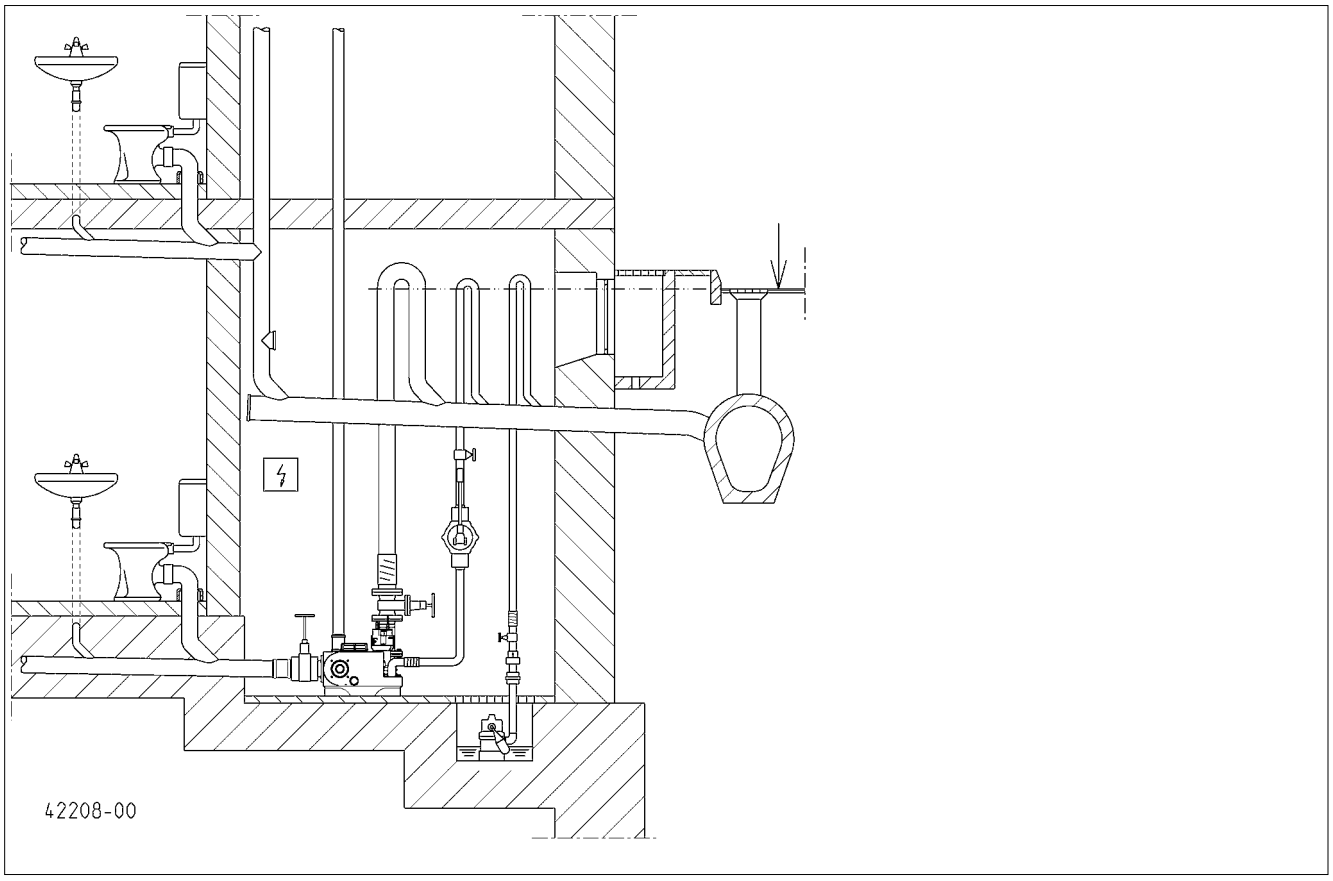
42208-00

		... 300 E	... 400 E	... 1010 BWE	... 400
	[kg]	29	55	118	56
	PN 10	DN 80	DN 80	DN 80	DN 80
	[ ]	50	70	70	70
	S3*	10 %	25 %	25 %	30 %
P1	[kW]	1,37	1,55	1,55	1,25
P2	[kW]	0,98	1,10	1,10	0,87
U	[V]	1/N/PE 230	1/N/PE 230	1/N/PE 230	3/N/PE 400
f	[H]	50	50	50	50
I	[A]	6,0	7,1	7,1	2,2
	[-1]	2700	1428	1428	1390
			AD 69 ECP	BD 610 ECP	AD 00 P

		... 510/4 BW ... 1010/4 BW ... 1210/4 BW	... 515/4 BW ... 1015/4 BW ... 1215/4 BW	... 525/4 BW ... 1025/4 BW ... 1225/4 BW	... 525/2 BW ... 1025/2 BW ... 1225/2 BW	... 535/2 BW ... 1035/2 BW ... 1235/2 BW
	[kg]	66/118/118/145	66/118/118/145	66/118/118/145	68/120/122/149	72/125/131/158
	PN 10	DN 80	DN 80	DN 80	DN 80	DN 80
	[ ]	70	70	70	70	70
	S3*	45 %	30 %	15 %	25 %	25 %
P1	[kW]	1,3	2,2	3,0	3,3	4,8
P2	[kW]	1,0	1,7	2,2	2,6	4,0
U	[V]	3/N/PE 400	3/N/PE 400	3/N/PE 400	3/N/PE 400	3/N/PE 400
f	[H]	50	50	50	50	50
I	[A]	2,8	3,9	5,1	5,4	7,8
	[-1]	1451	1405	1363	2807	2857
		AD 25 P / BD 25 P	AD 46 P / BD 46 P	AD 46 P / BD 46 P	AD 46 P / BD 46 P	AD 610 P / BD 610 P

		... 108/2 ME ... 508/2 ME ... 1008/2 ME	... 108/2 M ... 508/2 M ... 1008/2 M	... 120/2 M ... 520/2 M ... 1020/2 M
	[kg]	42/50/77	41/49/75	43/51/79
	PN 10	DN 32/40/40	DN 32/40/40	DN 32/40/40
	[ ]	7	7	7
	S3*	10 %	35 %	25 %
P1	[kW]	1,70	1,65	2,30
P2	[kW]	1,14	1,24	1,85
U	[V]	1/N/PE 230	3/N/PE 400	3/N/PE 400
f	[H]	50	50	50
I	[A]	7,5	2,8	3,9
	[-1]	2584	2674	2860
		AD 08/2 MEP	AD 00 P / BD 00 P	AD 46 P / BD 46 P

* E a e f 40%: 4 . e a i a d 6 . e (C c e d a i 10 .);
E e i : 40%: 4 . di f i a e + 6 . di a a (d a de cic 10 .)
P k ad 40%: 4 . a 6 . e i ka (ac h c k 10 .)
4 e c e 6 e c i e (cik id 10 e c)

E e e: 40% = 4 de e ice e 6 de a e (D e d je 10)
P k ad 40%: 4 ac i 6 e (C a c k 10);
P k ad 40%: 4 e i d ka a 6 e i ka (d ba a ia c k 10);
E e 40%: 4 f c i a e i 6 a (1 a i 10)

Leistung - Performance - Puissances - Capaciteit - Prestazioni - Wydajności i moce - Výkony - Výkony - Teljesítmény - Capacități - 性能参数

H [m]	1	2	3	4	5	6	7	8	9	10	11	12	13	14	15	16	17
c i 300 E	30	29	28	24	22	19	15							**Q [m³/h]**			
c i 400 E	48	40	33	27	20	13											
c i 1010 BWE	52	44	37	29	22	13											
c i 400	48	40	33	27	20	13											
... 10/4 BW	52	44	37	29	22	13											
... 15/4 BW	69	62	56	49	42	36	27	19									
... 25/4 BW					56	49	42	32	22	13							
... 25/2 BW	69	64	58	52	47	42	37	33	28	23	20	14	8	1			
... 35/2 BW	85	80	75	71	66	62	57	54	50	47	44	39	36	33	30	26	21
... 08/2 ME		17		16		14		12		9		7		4			
... 08/2 M		17		16		14		12		9		7		4			
... 20/2 M								16		14		12		10		8	

compli 300

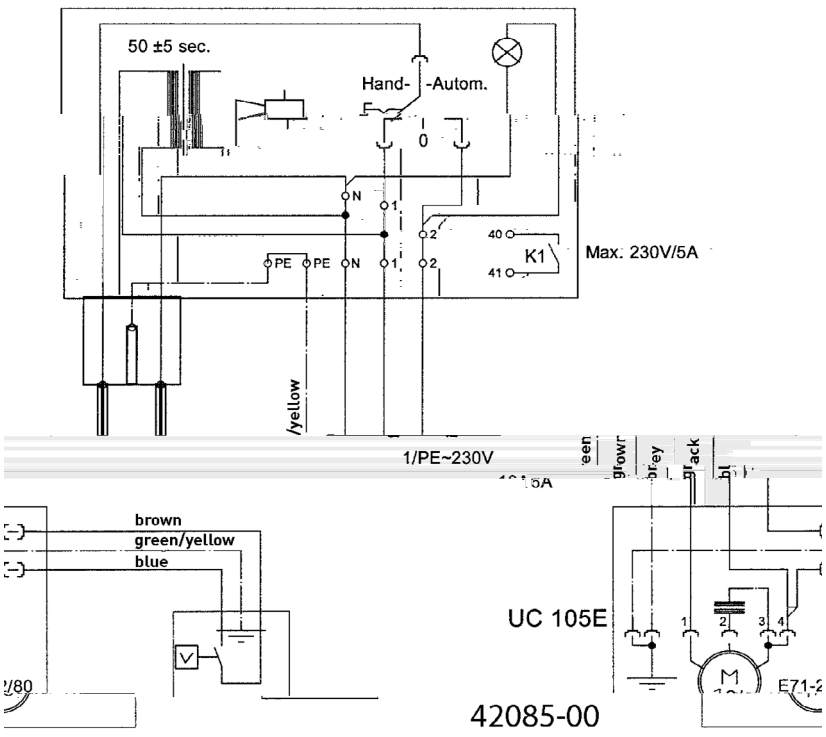

AD 69 ECP

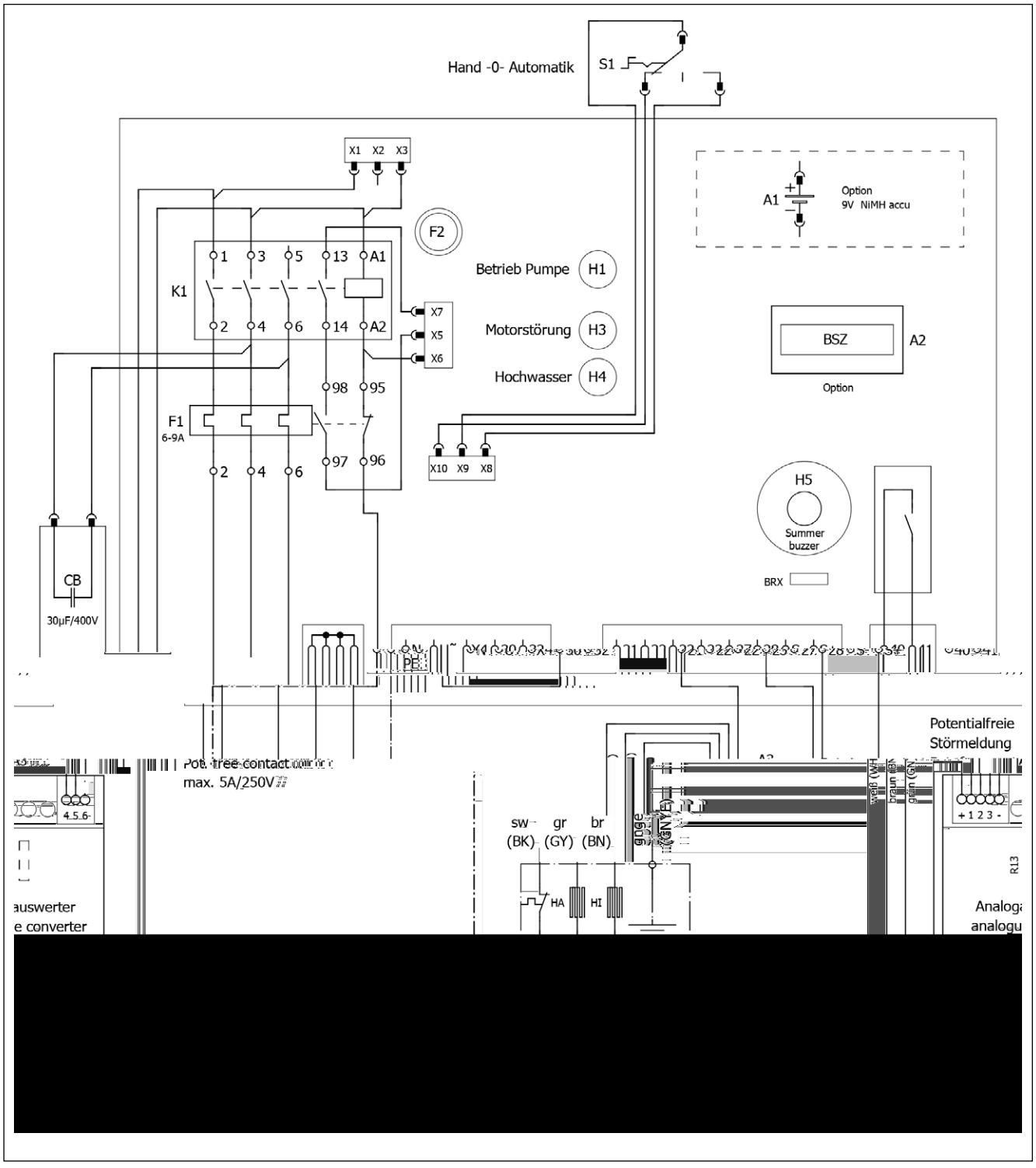
Hand -0- Automatik
S1
X1 X2 X3
A1
Option
9V NiMH accu
F2
K1
1 3 5 13 A1
2 4 6 14 A2
Betrieb Pumpe H1
Motorstörung H3
Hochwasser H4
X7
X5
X6
BSZ
A2
Option
98 95
F1
6-9A
97 96
2 4 6
X10 X9 X8
H5
Summer
buzzer
BRX
CB
30µF/400V
PE
Potentialfreie
Störmeldung
Pot. free contact
max. 5A/250V
4.5.6
+ 1 2 3 -
sw gr br
(BK) (GY) (BN)
HA
HI
R13
auswerter
e converter
Analog
analogu

AD 08/2 MEP

Ei e a age - Si g e i - U i de c a de P e i e - Rege aa a ee e ke dige i a a ie - C a d i g -S e ik i a acji jed ej - d c jed ka jed d ch a e - Riade ie a a h a ade ia - Eg edi be e de e je - Si e de c a d i a a ie i di id al - 单泵系统

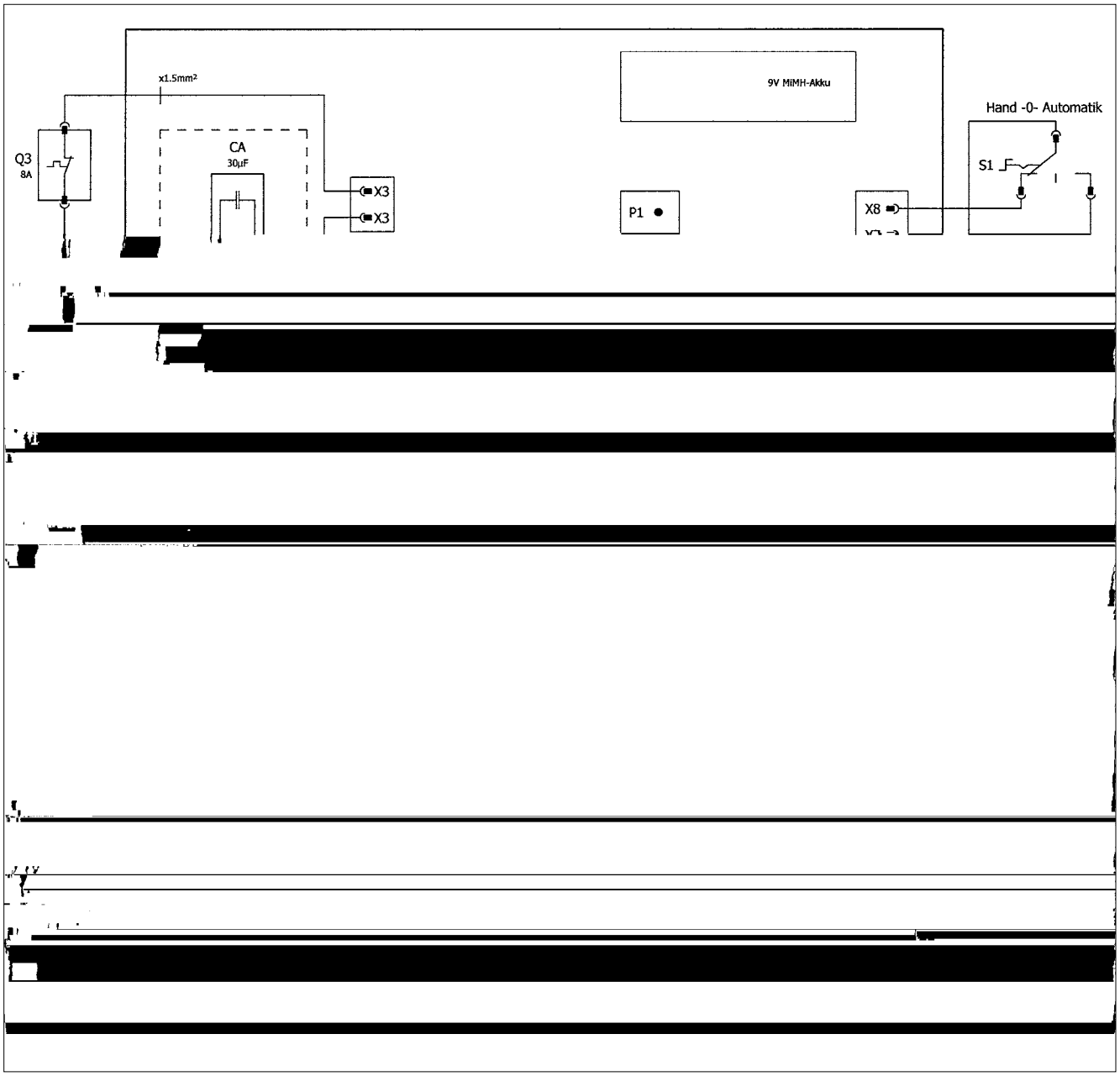

AD ... P

E e a age - S g e i - U i de c a de P e T e - C a d g - Rege aa a ee e ke digei a a ie - S e ik
a acji jed ej - l d c jed ka jed d ch a e - Riade ie a a h afiade ia - Eg edi be e de e je - Si e de
c a d a ie di id al - 单泵系统

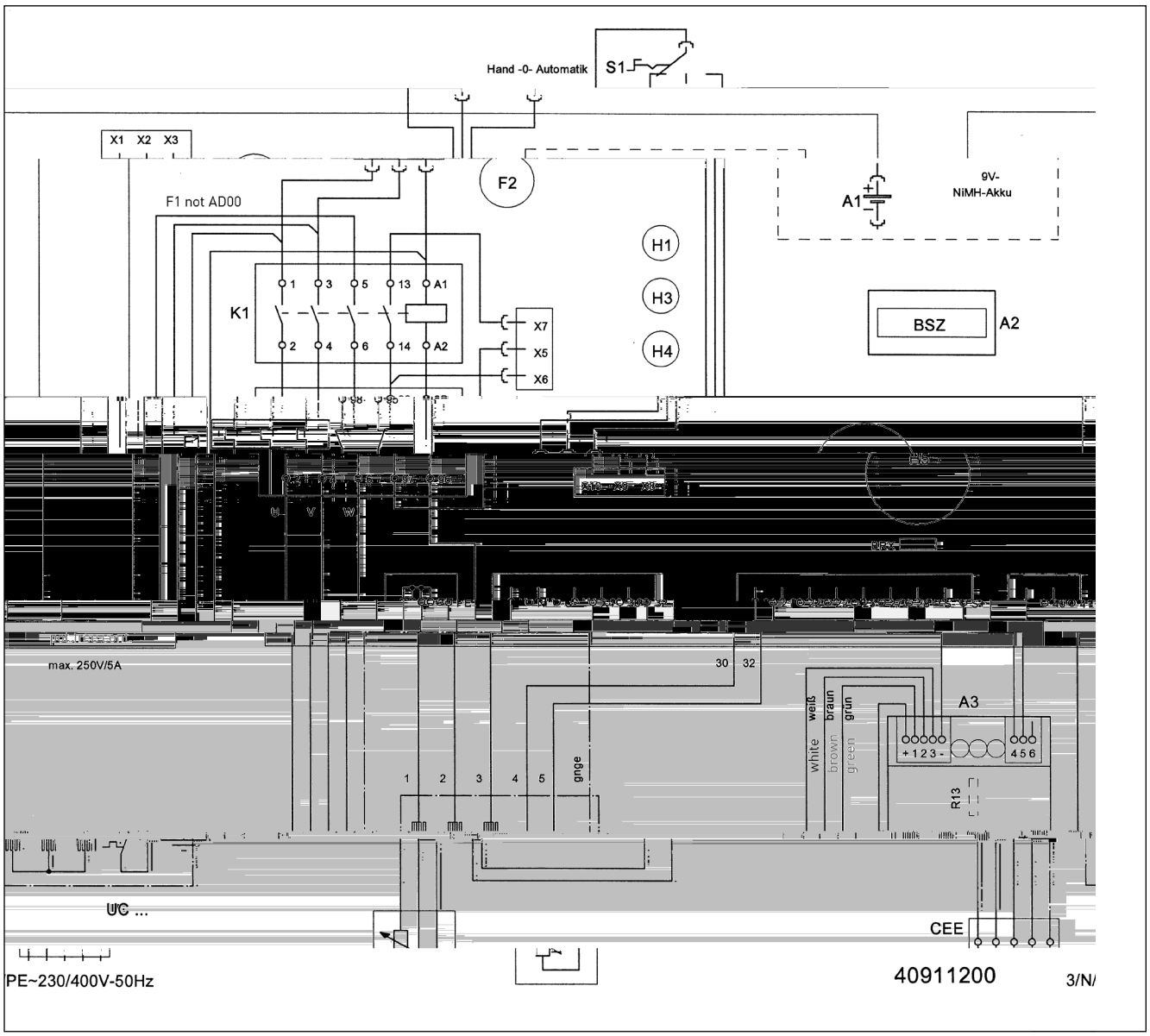

BD 610 ECP - compli 1008/2 ME

D e a age - D e i - C a d i U i de c a de P e d be - Rege aa a ee d bbe e a ie - C a d d i - S e k i a acji d ej - l d c jed ka d ji a e - Riade ie d ji h a ade ia - Ke l be e de - Si e de c a d a ie d bl - 双泵系统

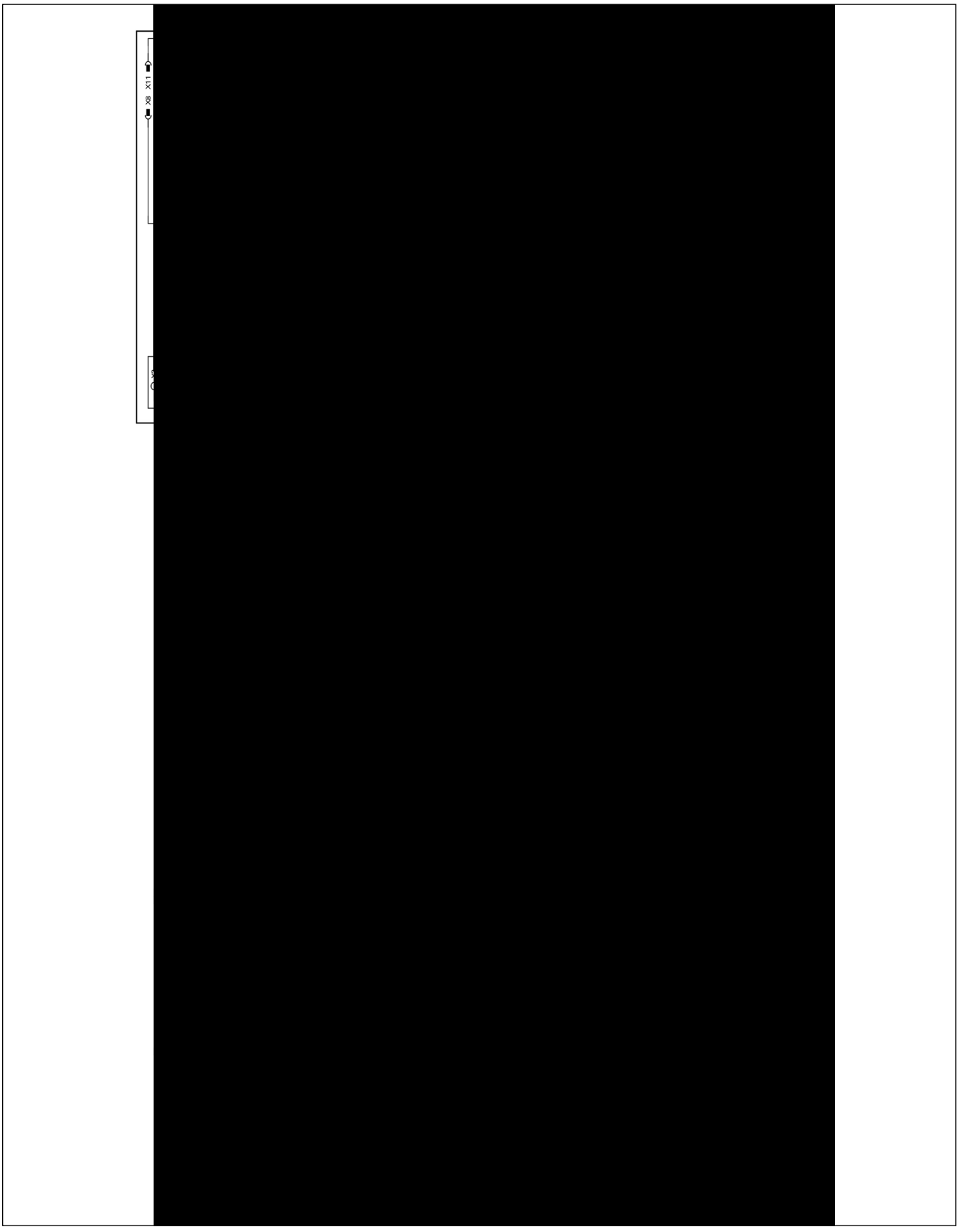

BD 610 ECP - compli 1010/4 BWE

D[illegible]e[illegible]age - D[illegible]e[illegible]i - U[illegible]i de c[illegible] a de P[illegible] e d[illegible]b e - C[illegible] a d d[illegible]i - Rege aa[illegible] a ee d[illegible]b be e[illegible] a a ie - S e[illegible] ik[illegible] a acji d[illegible] ej - [illegible] d c jed[illegible] ka d ji a[illegible] e - Riade ie d ji h a[illegible]ade ia - Ke[illegible] be[illegible] de - Si e de c[illegible] a d[illegible] a a ie d[illegible] - 双泵系统

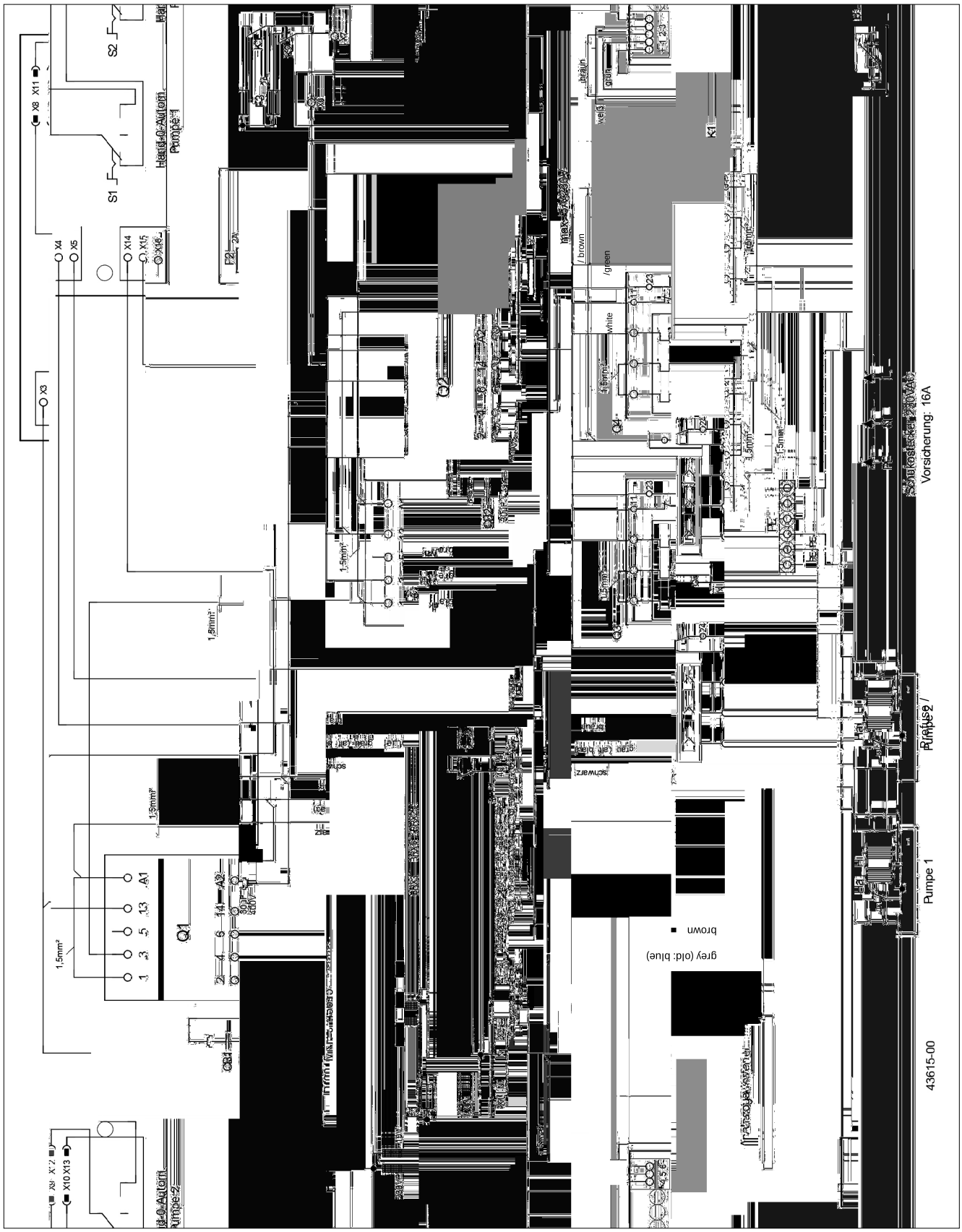

BD ... P

D e à age - D e i - Q i de c à de P ed b e - C à d d i - Rege aa à ee d be ei a ie - S e ik i a acji d ej - l d c jed ka d ji a e - Riade ie d ji h a ade ia - Ke l be e de - Si e de c à d i a ie d bl - 双泵系统

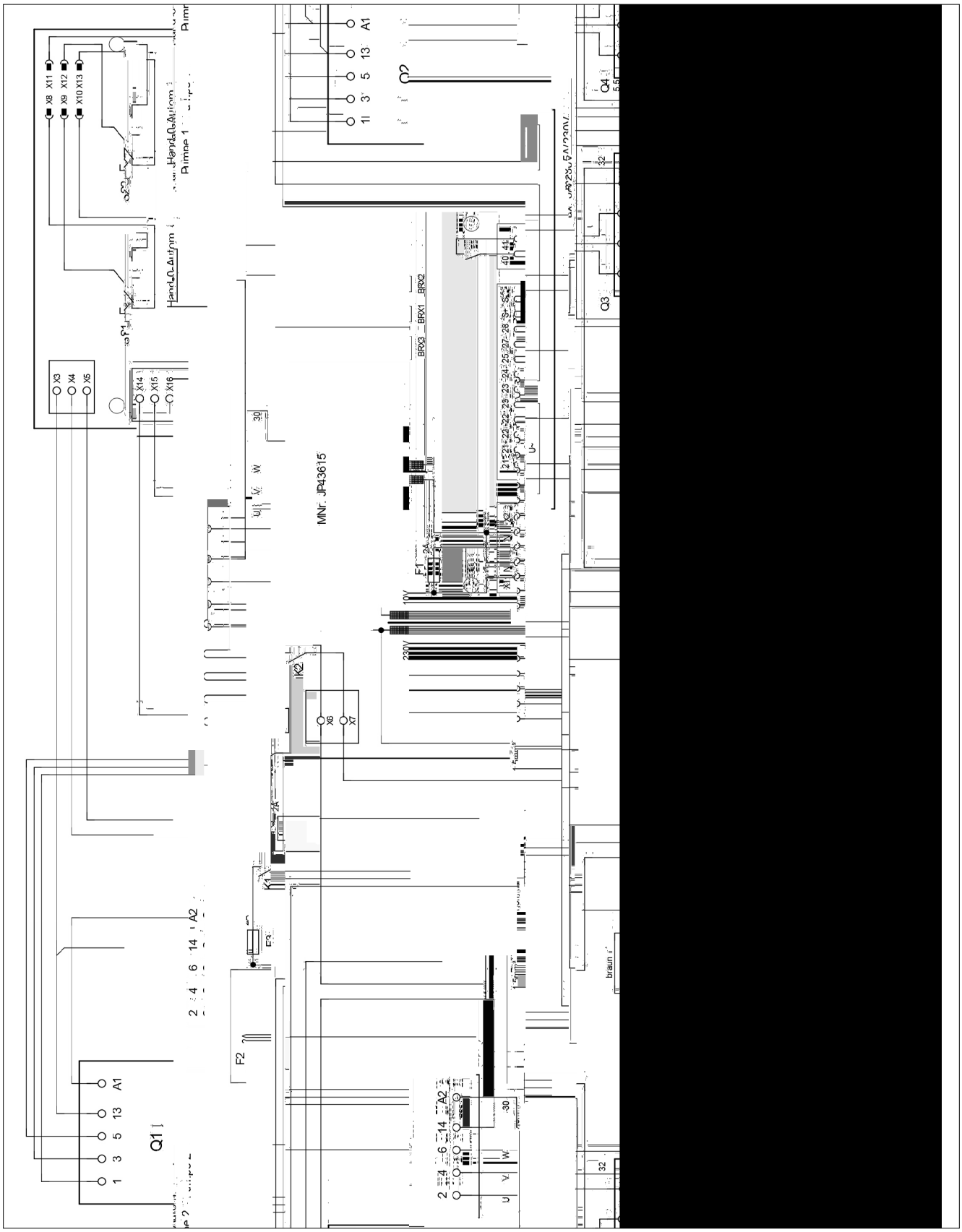

CE 0197

JUNG PUMPEN GmbH - Industriestraße 4-6 33803 Steinhagen, Germany

13

452.12.1509 - 453.12.1509

EN 12050-1:2001
Fäkalienhebeanlage

- ☐ i 108/2 ME (JP09347/5)
- ☐ i 108/2 M (JP09346/5)
- ☐ i 120/2 M (JP09877/5)
- ☐ i 300 E (JP09496/0)

- ☐ i 400 E (JP09770/5)
- ☐ i 400 (JP00637/9)
- ☐ i 400 E (JP09324/5)
- ☐ i 400 (JP09322/9)

- ☐ i 510/4 BW (JP09191/1)
- ☐ i 525/2 BW (JP09194/1)
- ☐ i 515/4 BW (JP09192/1)
- ☐ i 535/2 BW (JP09195/1)
- ☐ i 525/4 BW (JP09193/1)
- ☐ i 508/2 ME (JP43128/0)
- ☐ i 508/2 M (JP43129/0)
- ☐ i 520/2 M (JP43130/0)

- ☐ i 1010/4 BWE (JP09273/2)
- ☐ i 1025/2 BW (JP09461/1)
- ☐ i 1010/4 BW (JP09829/5)
- ☐ i 1035/2 BW (JP09462/1)
- ☐ i 1015/4 BW (JP09830/5)
- ☐ i 1008/2 ME (JP43131/0)
- ☐ i 1025/4 BW (JP09831/5)
- ☐ i 1008/2 M (JP43132/0)

CE 0197

JUNG PUMPEN GmbH - Industriestraße 4-6 33803 Steinhagen, Germany

13

452.12.1509 - 453.12.1509

EN 12050-1:2001
Station de relevage pour effluents contenant des matières fécales

- circi 108/2 ME (JP09347/5)
- circi 108/2 M (JP09346/5)
- circi 120/2 M (JP09877/5)
- circi 300 E (JP09496/0)
- circi 400 E (JP09770/5)
- circi 400 (JP00637/9)
- circi 400 E (JP09324/5)
- circi 400 (JP09322/9)
- circi 510/4 BW (JP09191/1)
- circi 525/2 BW (JP09194/1)
- circi 515/4 BW (JP09192/1)
- circi 535/2 BW (JP09195/1)
- circi 525/4 BW (JP09193/1)
- circi 508/2 ME (JP43128/0)
- circi 508/2 M (JP43129/0)
- circi 520/2 M (JP43130/0)
- circi 1010/4 BWE (JP09273/2)
- circi 1025/2 BW (JP09461/1)
- circi 1010/4 BW (JP09829/5)
- circi 1035/2 BW (JP09462/1)
- circi 1015/4 BW (JP09830/5)
- circi 1008/2 ME (JP43131/0)
- circi 1025/4 BW (JP09831/5)
- circi 1008/2 M (JP43132/0)
- circi 1020/2 M (JP43133/0)
- circi 1210/4 BW (JP09168/2)
- circi 1225/2 BW (JP09171/2)
- circi 1215/4 BW (JP09169/2)
- circi 1235/2 BW (JP09172/2)
- circi 1225/4 BW (JP09170/2)

Ce exemplaire est une copie de l'original déposé au siège social de la société JUNG PUMPEN GmbH à Steinhagen.

RÉACTION AU FEU	NPD
ÉTANCHÉITÉ À L'EAU, ÉTANCHÉITÉ À L'AIR	
- Étanchéité à l'eau	Satisfaisant
- Étanchéité à l'air	Satisfaisant
EFFICACITÉ (PERFORMANCE DE RELEVAGE)	
- Référence de hauteur	Satisfaisant
- Raccordement	Satisfaisant
- Diamètre minimal de canalisation	Satisfaisant
- Débit	Satisfaisant
- Passage libre minimal	Satisfaisant
- Volume minimal	Satisfaisant
RÉSISTANCE MÉCANIQUE	
- Capacité de charge et résistance mécanique de couvercle/plaque d'accès	NPD
- Résistance mécanique de couvercle/plaque d'accès	Satisfaisant
NIVEAU SONORE	70 dB(A)
RÉSISTANCE	
- de la résistance	Satisfaisant
- de la réflexion de l'eau	Satisfaisant
- de la résistance calorique	satisfaisant
SUBSTANCES DANGEREUSES	NPD

CE 0197

JUNG PUMPEN G bH - l d ▶ fle f 4-6 33803 S ei hage , Gef a

13

452.12.1509 - 453.12.1509

EN 12050-1:2001
Stazione di sollevamento per acque reflue contenenti materiale fecale

c i 108/2 ME (JP09347/5)
c i 108/2 M (JP09346/5)
c i 120/2 M (JP09877/5)
c i 300 E (JP09496/0)

c i 400 E (JP09770/5)
c i 400 (JP00637/9)
c i 400 E (JP09324/5)
c i 400 (JP09322/9)

c i 510/4 BW (JP09191/1)
c i 525/2 BW (JP09194/1)
c i 515/4 BW (JP09192/1)
c i 535/2 BW (JP09195/1)
c i 525/4 BW (JP09193/1)
c i 508/2 ME (JP43128/0)
c i 508/2 M (JP43129/0)
c i 520/2 M (JP43130/0)

c i 1010/4 BWE (JP09273/2)
c i 1025/2 BW (JP09461/1)
c i 1010/4 BW (JP09829/5)
c i 1035/2 BW (JP09462/1)
c i 1015/4 BW (JP09830/5)
c i 1008/2 ME (JP43131/0)
c i 1025/4 BW (JP09831/5)
c i 1008/2 M (JP43132/0)
c i 1020/2 M (JP43133/0)

c i 1210/4 BW (JP09168/2)
c i 1225/2 BW (JP09171/2)
c i 1215/4 BW (JP09169/2)
c i 1235/2 BW (JP09172/2)
c i 1225/4 BW (JP09170/2)

Racc a e e a e a ▶ a ic di ac ▶ e fef ▶ e i f e di a e feca i e di ac ▶ e fef ▶ e c e e i a e feca i a di i fa de i e di f ag

INFIAMMABILIT.	NPD
IMPERMEABILIT. , ERMETICIT. ALL ARIA	
- I i ef eabi i.	S ▶ efa a
- Ef e ici. ag i d f	S ▶ efa a
EFFICACIA (CAPACIT. DI SOLLEVAMENTO)	
- P i aggi di a efa i idi	S ▶ efa a
- C ega e i a ▶ b	S ▶ efa a
- Mi ▶ fe i i e de e i ee di e i a i e	S ▶ efa a
- Ve ci. di c ff e i i a	S ▶ efa a
- Pa aggi ibef i i de i i a	S ▶ efa a
- V ▶ e ▶ i e i i	S ▶ efa a
RESISTENZA MECCANICA	
- Ca aci. di cafic e abi i. f ▶ fa e de efba i di facc a i ef ▶ a di f ▶ f deg i edifici	NPD
- S abi i. f ▶ fa e de efba i di facc a i ef ▶ a i ef deg i edifici.	S ▶ efa a
SOGLIA DI RUMOROSIT.	70 dB(A)
DUREVOLEZZA	
- de a abi i. f ▶ fa e	S ▶ efa a
- de a ca aci. di e a e	S ▶ efa a
- de a fe i e a ecca ica	S ▶ efa a
SOSTANZE PERICOLOSE	NPD

CE 0197

JUNG PUMPEN G bH - l d ▶ fle f 4-6 33803 S ei hage , Gef a

13

452.12.1509 - 453.12.1509

EN 12050-1:2001
Spildevandsløfteanlæg

c i 108/2 ME (JP09347/5)
c i 108/2 M (JP09346/5)
c i 120/2 M (JP09877/5)
c i 300 E (JP09496/0)

c i 400 E (JP09770/5)
c i 400 (JP00637/9)
c i 400 E (JP09324/5)
c i 400 (JP09322/9)

c i 510/4 BW (JP09191/1)
c i 525/2 BW (JP09194/1)
c i 515/4 BW (JP09192/1)
c i 535/2 BW (JP09195/1)
c i 525/4 BW (JP09193/1)
c i 508/2 ME (JP43128/0)
c i 508/2 M (JP43129/0)
c i 520/2 M (JP43130/0)

c i 1010/4 BWE (JP09273/2)
c i 1025/2 BW (JP09461/1)
c i 1010/4 BW (JP09829/5)
c i 1035/2 BW (JP09462/1)
c i 1015/4 BW (JP09830/5)
c i 1008/2 ME (JP43131/0)
c i 1025/4 BW (JP09831/5)
c i 1008/2 M (JP43132/0)
c i 1020/2 M (JP43133/0)

c i 1210/4 BW (JP09168/2)
c i 1225/2 BW (JP09171/2)
c i 1215/4 BW (JP09169/2)
c i 1235/2 BW (JP09172/2)
c i 1225/4 BW (JP09170/2)

Sa i g g a ▶ a i k f i g af i de a d ▶ de f ka ief g i de a d ed f ka ief ef ef e e i ea ▶

BRANDADF RD	NPD
VANDT THED, LUFTT THED	
- Va d hed	Be e
- L ▶ g hed	Be e
EFFEKTIVITET (L FTEVIRKNING)	
- P ▶ i g af fa e ffef	Be e
- R f i ▶ i gef	Be e
- Mi f f e i a i ka a ef	Be e
- Mi . f deha ighed	Be e
- A gge ffe i i ▶ ge e ga g	Be e
- Mi e ▶ e	Be e
MEKANISK STYRKE	
- Sa ebeh defe b fee e g f ▶ k ▶ fe e abi i e i a e de e ▶ de f fb g i gef	NPD
- Sa ebeh defe b fee e g f ▶ k ▶ fe e abi i e i a e de e i b g i gef	Be e
ST JNIVEAU	70 dB(A)
HOLDBARHED	
- f ▶ k ▶ fe abi i e	Be e
- f e i fk i g	Be e
- eka i k fke	Be e
FARLIGE SUBSTANSER	NPD

CE 0197

JUNG PUMPEN G bH - d de 4-6 33803 S e hage , Ge a

13

452.12.1509 - 453.12.1509

EN 12050-1:2001
Fekalieuppfordringsanläggning

i 108/2 ME (JP09347/5)
i 108/2 M (JP09346/5)
i 120/2 M (JP09877/5)
i 300 E (JP09496/0)

i 400 E (JP09770/5)
i 400 (JP00637/9)
i 400 E (JP09324/5)
i 400 (JP09322/9)

i 510/4 BW (JP09191/1)
i 525/2 BW (JP09194/1)
i 515/4 BW (JP09192/1)
i 535/2 BW (JP09195/1)
i 525/4 BW (JP09193/1)
i 508/2 ME (JP43128/0)
i 508/2 M (JP43129/0)
i 520/2 M (JP43130/0)

i 1010/4 BWE (JP09273/2)
i 1025/2 BW (JP09461/1)
i 1010/4 BW (JP09829/5)
i 1035/2 BW (JP09462/1)
i 1015/4 BW (JP09830/5)
i 1008/2 ME (JP43131/0)
i 1025/4 BW (JP09831/5)
i 1008/2 M (JP43132/0)
i 1020/2 M (JP43133/0)

i 1210/4 BW (JP09168/2)
i 1225/2 BW (JP09171/2)
i 1215/4 BW (JP09169/2)
i 1235/2 BW (JP09172/2)
i 1225/4 BW (JP09170/2)

Sa i g ch a a i k f f g a feka ief a a ch feka ieha ig a a ia i bakaf de i

BRAND	NPD
VATTENTI THET, LUFTTI THET	
- Va e he	G dk d
- L k he	G dk d
VERKAN (UPPFORDRINGSVERKAN)	
- Ma i g a fa a e	G dk d
- R fa i ga	G dk d
- L g a e i a i ed i ga	G dk d
- L g a f de ha ighe	G dk d
- F g a ge g g i a gg i ge	G dk d
- L g a	G dk d
MEKANISK H LLFASTHET	
- B f f ga ch a i g beh a e k e a a- bi i e f a d i g a f b gg ade	NPD
- Sa i g beh a e k e a abi i e f a d- i g a f b gg ade	G dk d
BULLERNIV	70 dB(A)
H LLBARHET	
- De k e a abi i e e	G dk d
- f e ka	G dk d
- De eka i ka h fa he e	G dk d
FARLIGA SUBSTANSER	NPD

CE 0197

JUNG PUMPEN G bH - d de 4-6 33803 S e hage , Ge a

13

452.12.1509 - 453.12.1509

EN 12050-1:2001
Käymäläjäteveden nostolaite

i 108/2 ME (JP09347/5)
i 108/2 M (JP09346/5)
i 120/2 M (JP09877/5)
i 300 E (JP09496/0)

i 400 E (JP09770/5)
i 400 (JP00637/9)
i 400 E (JP09324/5)
i 400 (JP09322/9)

i 510/4 BW (JP09191/1)
i 525/2 BW (JP09194/1)
i 515/4 BW (JP09192/1)
i 535/2 BW (JP09195/1)
i 525/4 BW (JP09193/1)
i 508/2 ME (JP43128/0)
i 508/2 M (JP43129/0)
i 520/2 M (JP43130/0)

i 1010/4 BWE (JP09273/2)
i 1025/2 BW (JP09461/1)
i 1010/4 BW (JP09829/5)
i 1035/2 BW (JP09462/1)
i 1015/4 BW (JP09830/5)
i 1008/2 ME (JP43131/0)
i 1025/4 BW (JP09831/5)
i 1008/2 M (JP43132/0)
i 1020/2 M (JP43133/0)

i 1210/4 BW (JP09168/2)
i 1225/2 BW (JP09171/2)
i 1215/4 BW (JP09169/2)
i 1235/2 BW (JP09172/2)
i 1225/4 BW (JP09170/2)

Ha aa j e ede ja e a i j e ede ke i e ja a - aa i e a i e akai i a a e a

KI YTTI YTYMINEN TULIPALOSSA	NPD
VESITIIVIYS, ILMATIIVIYS	
- Ve i ii i	H k
- Haj ii i	H k
TEHO (NOSTOVAIKUTUS)	
- Ki eide ai eide a	H k
- P ki ii	H k
- I a j h je hi i i a	H k
- V hi i i a e	H k
- Lai ei a aa hi i i e	H k
- V hi i h i a	H k
MEKAANINEN KESTI VYYS	
- Ke i i ka a ja ake ee i e aka k - ake e k e a	NPD
- Ke i i ake ee i e aka k ake - e i	H k
MELUTASO	70 dB(A)
KESTI VYYS	
- Rake ee i e aka	H k
- N aik	H k
- Mekaa i e j	H k
VAARALLISET AINEET	NPD

CE 0197

JUNG PUMPEN GmbH - Industriestraße 4-6 33803 Steinhagen, Germany

13

452.12.1509 - 453.12.1509

EN 12050-1:2001
Instalacja przepompowni fekaliów

- ☐ i 108/2 ME (JP09347/5)
- ☐ i 108/2 M (JP09346/5)
- ☐ i 120/2 M (JP09877/5)
- ☐ i 300 E (JP09496/0)

- ☐ i 400 E (JP09770/5)
- ☐ i 400 (JP00637/9)
- ☐ i 400 E (JP09324/5)
- ☐ i 400 (JP09322/9)

- ☐ i 510/4 BW (JP09191/1)
- ☐ i 525/2 BW (JP09194/1)
- ☐ i 515/4 BW (JP09192/1)
- ☐ i 535/2 BW (JP09195/1)
- ☐ i 525/4 BW (JP09193/1)
- ☐ i 508/2 ME (JP43128/0)
- ☐ i 508/2 M (JP43129/0)
- ☐ i 520/2 M (JP43130/0)

- ☐ i 1010/4 BWE (JP09273/2)
- ☐ i 1025/2 BW (JP09461/1)
- ☐ i 1010/4 BW (JP09829/5)
- ☐ i 1035/2 BW (JP09462/1)
- ☐ i 1015/4 BW (JP09830/5)
- ☐ i 1008/2 ME (JP43131/0)
- ☐ i 1025/4 BW (JP09831/5)
- ☐ i 1008/2 M (JP43132/0)

CE 0197

JUNG PUMPEN GmbH - Industriestraße 4-6 33803 Steinhagen, Germany

13

452.12.1509 - 453.12.1509

EN 12050-1:2001
Čerpacie stanice odpadových vôd s obsahom fekálnych splaškov

čerpadlo 108/2 ME (JP09347/5)
čerpadlo 108/2 M (JP09346/5)
čerpadlo 120/2 M (JP09877/5)
čerpadlo 300 E (JP09496/0)

čerpadlo 400 E (JP09770/5)
čerpadlo 400 (JP00637/9)
čerpadlo 400 E (JP09324/5)
čerpadlo 400 (JP09322/9)

čerpadlo 510/4 BW (JP09191/1)
čerpadlo 525/2 BW (JP09194/1)
čerpadlo 515/4 BW (JP09192/1)
čerpadlo 535/2 BW (JP09195/1)
čerpadlo 525/4 BW (JP09193/1)
čerpadlo 508/2 ME (JP43128/0)
čerpadlo 508/2 M (JP43129/0)
čerpadlo 520/2 M (JP43130/0)

čerpadlo 1010/4 BWE (JP09273/2)
čerpadlo 1025/2 BW (JP09461/1)
čerpadlo 1010/4 BW (JP09829/5)
čerpadlo 1035/2 BW (JP09462/1)
čerpadlo 1015/4 BW (JP09830/5)
čerpadlo 1008/2 ME (JP43131/0)
čerpadlo 1025/4 BW (JP09831/5)
čerpadlo 1008/2 M (JP43132/0)
čerpadlo 1020/2 M (JP43133/0)

čerpadlo 1210/4 BW (JP09168/2)
čerpadlo 1225/2 BW (JP09171/2)
čerpadlo 1215/4 BW (JP09169/2)
čerpadlo 1235/2 BW (JP09172/2)
čerpadlo 1225/4 BW (JP09170/2)

Zbeľaa▶ aick e▶a ie d▶ad ch ld be fek▶ cha d▶ad ch ld b ah fek▶ ch▶ a k ▶ ed c▶ l▶ e d▶ia

REAKCIA PO AS PO IARU	NPD
VODOTESNOS , VZDUCHOTESNOS	
- d e▶ l	▶ ladk▶
- ach l be▶e▶ l	▶ ladk▶
I INNOS I INOK SANIA)	
- d ▶ea a▶e▶ ch a c	▶ ladk▶
- ▶ ▶a ▶ ▶jk	▶ ladk▶
- ▶ ▶ ▶ e▶ e▶ ec ch ede	▶ ladk▶
- ▶ ▶ ▶ a▶ch l ▶le k▶	▶ ladk▶
- ▶ ▶ ▶ ▶lech d ▶	▶ ladk▶
- ▶ ▶ ▶ llik bje	▶ ladk▶
MECHANICK PEVNOS	
- ▶ ▶ a ▶ki▶a abiia be▶ej▶ ▶ b ▶e ▶ ▶ a ie ▶ b▶d	NPD
- ▶ki▶a abiia be▶ej▶ ▶ b ▶e ▶ ▶ a ie ▶ cib▶d	▶ ladk▶
HLADINA HLUKU	70 dB (A)
TRVANLIVOS	
- ▶k▶ ej abii	▶ ladk▶
- ed aj ch ▶ k	▶ ladk▶
- ▶ echa ickej▶e▶ i	▶ ladk▶
NEBEZPE N L TKY	NPD

CE 0197

JUNG PUMPEN GmbH - Industriestraße 4-6 33803 Steinhagen, Germany

13

452.12.1509 - 453.12.1509

EN 12050-1:2001
Fekáliatartalmú szennyvizek átemelői

szivattyú 108/2 ME (JP09347/5)
szivattyú 108/2 M (JP09346/5)
szivattyú 120/2 M (JP09877/5)
szivattyú 300 E (JP09496/0)

szivattyú 400 E (JP09770/5)
szivattyú 400 (JP00637/9)
szivattyú 400 E (JP09324/5)
szivattyú 400 (JP09322/9)

szivattyú 510/4 BW (JP09191/1)
szivattyú 525/2 BW (JP09194/1)
szivattyú 515/4 BW (JP09192/1)
szivattyú 535/2 BW (JP09195/1)
szivattyú 525/4 BW (JP09193/1)
szivattyú 508/2 ME (JP43128/0)
szivattyú 508/2 M (JP43129/0)
szivattyú 520/2 M (JP43130/0)

szivattyú 1010/4 BWE (JP09273/2)
szivattyú 1025/2 BW (JP09461/1)
szivattyú 1010/4 BW (JP09829/5)
szivattyú 1035/2 BW (JP09462/1)
szivattyú 1015/4 BW (JP09830/5)
szivattyú 1008/2 ME (JP43131/0)
szivattyú 1025/4 BW (JP09831/5)
szivattyú 1008/2 M (JP43132/0)
szivattyú 1020/2 M (JP43133/0)

szivattyú 1210/4 BW (JP09168/2)
szivattyú 1225/2 BW (JP09171/2)
szivattyú 1215/4 BW (JP09169/2)
szivattyú 1235/2 BW (JP09172/2)
szivattyú 1225/4 BW (JP09170/2)

Fek ia▶ e e▶ fek ia a▶a l e▶ g j e ê e- e a i a ▶:d i ▶ fee

VISELKED S Ti Z ESET N	NPD
VZ LL S G, L G TERESZT S	
- V l ▶ l g	Megfe e
- S ag ▶ e e g	Megfe e
HAT KONYS G (EMELŐ HAT S)	
- S il▶d a ag k l l a	Megfe e
- C l c a ak l k	Megfe e
- A e l l e e kek ▶ ▶ l i▶ ▶e ei	Megfe e
- A l▶a l ▶ ▶ l i ebe ge	Megfe e
- A be▶▶e de abad▶ ▶ ▶ l i l e▶e e	Megfe e
- M ▶ ▶ l i ha▶ ▶ e	Megfe e
MECHANIKAI SZIL RDS G	
- A g jl a▶l e▶he hel ge ▶k▶ i abiil - a ▶ e eke▶ k l iha▶ l ah	NPD
- A g jl a▶l ▶k▶ i abiil a ▶ e eke▶ bel i ha▶ l ah	Megfe e
ZAJSZINT	70 dB(A)
TART SS G	
- a ▶k▶ i abiil a▶▶ l ga	Megfe e
- a e elhal a▶▶ l ga	Megfe e
- a echa ikai il▶d l g a▶▶ l ga	Megfe e
VESZ LYES ANYAGOK	NPD

CE 0197

JUNG PUMPEN GmbH - Industriestraße 4-6 33803 Steinhagen, Germany

13

452.12.1509 - 453.12.1509

EN 12050-1:2001
Stație de pompare ape uzate cu materii fecale

cwi 108/2 ME (JP09347/5)	cwi 108/2 M (JP09346/5)
cwi 120/2 M (JP09877/5)	
cwi 300 E (JP09496/0)	
cwi 400 E (JP09770/5)	cwi 400 (JP00637/9)
cwi 400 E (JP09324/5)	cwi 400 (JP09322/9)
cwi 510/4 BW (JP09191/1)	cwi 525/2 BW (JP09194/1)
cwi 515/4 BW (JP09192/1)	cwi 535/2 BW (JP09195/1)
cwi 525/4 BW (JP09193/1)	cwi 508/2 ME (JP43128/0)
cwi 508/2 M (JP43129/0)	cwi 520/2 M (JP43130/0)
cwi 1010/4 BWE (JP09273/2)	cwi 1025/2 BW (JP09461/1)
cwi 1010/4 BW (JP09829/5)	cwi 1035/2 BW (JP09462/1)
cwi 1015/4 BW (JP09830/5)	cwi 1008/2 ME (JP43131/0)
cwi 1025/4 BW (JP09831/5)	cwi 1008/2 M (JP43132/0)
cwi 1020/2 M (JP43133/0)	
cwi 1210/4 BW (JP09168/2)	cwi 1225/2 BW (JP09171/2)
cwi 1215/4 BW (JP09169/2)	cwi 1235/2 BW (JP09172/2)
cwi 1225/4 BW (JP09170/2)	

Conform anexei ZA a standardului de armonizare privind eficiența energetică a pompelor de drenaj pentru ape uzate

COMPORTAMENTUL ÎN CAZ DE INCENDIU	NPD
IMPERMEABILITATE LA AER, ETANȘEITATE LA AER	
- Înfășurarea statorului	Respectă
- Etanșeitatea arborelui	Respectă
EFICACITATE (EFICIENȚĂ DE POMPARE)	
- Temperatura de așteptare	Respectă
- Racordul electric	Respectă
- Dispozitivul de protecție termică	Respectă
- Viteza de rotație nominală	Respectă
- Temperatura lichidului pompat	Respectă
- Caracteristici nominale	Respectă
REZISTENȚA MECANICĂ	
- Caracteristicile lagărului arborelui pompei pentru sarcini radiale și axiale	NPD
- Sabiia eaăcătal a pompei pentru sarcini radiale și axiale	Respectă
NIVEL DE ZGOMOT	70 dB(A)
DURABILITATEA	
- Sabiia eaăcătal	Respectă
- Eficiența de așteptare	Respectă
- Rezistența la uzură	Respectă
SUBSTANȚE PERICULOASE	NPD

PENTAIR **JUNG PUMPEN**

EU-Konformitätserklärung
EU-Prohlášeni o shodě
EU-Overensstemmelseserklæring
EU-Declaration of Conformity
EU-Vaatimustenmukaisuusvakuutus

EU-Déclaration de Conformité
EU-Megfelelőségi nyilatkozat
EU-Dichiarazione di conformità
EU-Conformiteitsverklaring
EU-Deklaracja zgodności

EU-Declarație de conformitate
EU-Vyhlásenie o zhode
EU-Försäkran om överensstämmelse

DE · Richtlinien - Harmonisierte Normen
CS · Směrnice - Harmonizované normy
DA · Direktiv - Harmoniseret standard
EN · Directives - Harmonised standards
FI · Direktiivi - Yhdenmukaistettu standardi
FR · Directives - Normes harmonisées
HU · Irányelve - Harmonizá szabványok
IT · Direttive - Norme armonizzate
NL · Richtlijnen - Geharmoniseerde normen
PL · Dyrektywy - Normy zharmonizowane
RO · Directivă - Norme coroborate
SK · Smernice - Harmonizované normy
SV · Direktiv - Harmoniserade normer

- **2006/42/EG** (MD) **EN 809:1998/AC:2010, EN ISO 12100:2010, EN 60335-1:2012/AC:2014**
- **2011/65/EU** (RoHS)
- **2014/30/EU** (EMC) **EN 55014-1:2006/A2:2011, EN 55014-2:1997/A2:2008, EN 61000-3-2:2014, EN 61000-3-3:2013**
- **2014/34/EU** (ATEX) **EN 1127-1:2011**

JUNG PUMPEN GmbH - Industriestr. 4-6 - 33803 Steinhagen - Germany - www.jung-pumpen.de

DE · Wir erklären in alleiniger Verantwortung, dass das Produkt den aufgeführten Richtlinien entspricht.
CS · Prohlašujeme na svou výlučnou odpovědnost, že výrobek odpovídá jmenovaným směrnicím.
DA · Vi erklærer under ansvar at produktet i overensstemmelse med de retningslinjer
EN · We hereby declare, under our sole responsibility, that the product is in accordance with the specified Directives.
FI · Me vakuutamme omalla vastuullamme, että tuote täyttää ohjeita.
FR · Nous déclarons sous notre propre responsabilité que le produit répond aux directives.
HU · Kizárólagos felelősségünk tudatában kijelentjük, hogy ez a termék megfelel az Európai Unió fentnevezett irányelveinek.
IT · Noi dichiariamo sotto la nostra esclusiva responsabilità che il prodotto è conforme alle direttive citate
NL · Wij verklaren geheel onder eigen verantwoordelijkheid dat het product voldoet aan de gestelde richtlijnen.
PL · Z pełną odpowiedzialnością oświadczamy, że produkt odpowiada postanowieniom wymienionych dyrektyw.
RO · Declarăm pe proprie răspundere că produsul corespunde normelor prevăzute de directivele mai sus menționate.
SK · Na výlučnú zodpovednosť vyhlasujeme, že výrobok spĺňa požiadavky uvedených smerníc.
SV · Vi försäkrar att produkten på vårt ansvar är utförd enligt gällande riktlinjer.

compli 300 E (JP09496/0)
compli 400 E (JP09770/5)
compli 400 E (JP09324/5)
compli 400 (JP00637/9)
compli 400 (JP09322/9)
compli 510/4 BW (JP09191/1)
compli 515/4 BW (JP09192/1)
compli 525/4 BW (JP09193/1)
compli 525/2 BW (JP09194/1)
compli 535/2 BW (JP09195/1)
compli 108/2 ME (JP09347/5)
compli 108/2 M (JP09346/5)
compli 120/2 M (JP09877/5)
compli 508/2 ME (JP43128/0)
compli 508/2 M (JP43129/0)
compli 520/2 M (JP43130/0)

DE · Weitere normative Dokumente CS · Jinými normativními dokumenty DA · Andre normative dokumenter EN · Other normative documents FI · Muiden normien FR · Autres documents normatifs HU · Egyéb szabályozó dokumentumokban leírtaknak IT · Altri documenti normativi NL · Verdere normatieve documenten PL · Innymi dokumentami normatywnymi RO · Alte acte normative SV · Vidare normerande dokument SK · Iným záväzným dokumentom:

EN 50274:2002/AC:2009,
EN 60335-2-41:2003/A2:2010,
TRBS 2153, CLC/TR 50404

DE · Bevollmächtigter für technische Dokumentation CS · Oprávněná osoba pro technickou dokumentaci DA · Autoriseret person for teknisk dokumentation EN · Authorized person for technical documentation FI · Valtuutettu henkilö tekninen dokumentaatio FR · Personne autorisée à la documentation technique HU · Hivatalos személy műszaki dokumentáció IT · Persona abilitata per la documentazione tecnica NL · Bevoegd persoon voor technische documentatie PL · Pełnomocnik ds. dokumentacji technicznej RO · Persoană autorizată pentru documentatiei tehnice SV · Auktoriserad person för teknisk dokumentation SK · Oprávnená osoba pre technickú dokumentáciu:

JUNG PUMPEN - Stefan Sirges - Industriestr. 4-6 - 33803 Steinhagen

Steinhagen, 10-01-2017

Stefan Sirges, General Manager

i.V.
Rüdiger Rokohl, Sales Manager

CE 352-13-1701

PENTAIR **JUNG PUMPEN**

EU-Konformitätserklärung
EU-Prohlášeni o shodě
EU-Overensstemmelseserklæring
EU-Declaration of Conformity
EU-Vaatimustenmukaisuusvakuutus

EU-Déclaration de Conformité
EU-Megfelelőségi nyilatkozat
EU-Dichiarazione di conformità
EU-Conformiteitsverklaring
EU-Deklaracja zgodności

EU-Declarație de conformitate
EU-Vyhlásenie o zhode
EU-Försäkran om överensstämmelse

DE · Richtlinien - Harmonisierte Normen
CS · Směrnice - Harmonizované normy
DA · Direktiv - Harmoniseret standard
EN · Directives - Harmonised standards
FI · Direktiivi - Yhdenmukaistettu standardi
FR · Directives - Normes harmonisées
HU · Irányelve - Harmonizá szabványok
IT · Direttive - Norme armonizzate
NL · Richtlijnen - Geharmoniseerde normen
PL · Dyrektywy - Normy zharmonizowane
RO · Directivă - Norme coroborate
SK · Smernice - Harmonizované normy
SV · Direktiv - Harmoniserade normer

• **2006/42/EG**	(MD)	**EN 809:1998/AC:2010, EN ISO 12100:2010, EN 60335-1:2012/AC:2014**
• **2011/65/EU**	(RoHS)	
• **2014/30/EU**	(EMC)	**EN 55014-1:2006/A2:2011, EN 55014-2:1997/A2:2008, EN 61000-3-2:2014, EN 61000-3-3:2013**
• **2014/34/EU**	(ATEX)	**EN 1127-1:2011**

JUNG PUMPEN GmbH - Industriestr. 4-6 - 33803 Steinhagen - Germany - www.jung-pumpen.de

DE · Wir erklären in alleiniger Verantwortung, dass das Produkt den aufgeführten Richtlinien entspricht.
CS · Prohlašujeme na svou výlučnou odpovědnost, že výrobek odpovídá jmenovaným směrnicím.
DA · Vi erklærer under ansvar at produktet i overensstemmelse med de retningslinjer
EN · We hereby declare, under our sole responsibility, that the product is in accordance with the specified Directives.
FI · Me vakuutamme omalla vastuullamme, että tuote täyttää ohjeita.
FR · Nous déclarons sous notre propre responsabilité que le produit répond aux directives.
HU · Kizárólagos felelősségünk tudatában kijelentjük, hogy ez a termék megfelel az Európai Unió fentnevezett irányelveinek.
IT · Noi dichiariamo sotto la nostra esclusiva responsabilità che il prodotto è conforme alle direttive citate
NL · Wij verklaren geheel onder eigen verantwoordelijkheid dat het product voldoet aan de gestelde richtlijnen.
PL · Z pełną odpowiedzialnością oświadczamy, że produkt odpowiada postanowieniom wymienionych dyrektyw.
RO · Declarăm pe proprie răspundere că produsul corespunde normelor prevăzute de directivele mai sus menționate.
SK · Na výlučnú zodpovednosť vyhlasujeme, že výrobok spĺňa požiadavky uvedených smerníc.
SV · Vi försäkrar att produkten på vårt ansvar är utförd enligt gällande riktlinjer.

compli 1010/4 BWE (JP09273/2)
compli 1010/4 BW (JP09829/5)
compli 1015/4 BW (JP09830/5)
compli 1025/4 BW (JP09831/5)
compli 1025/2 BW (JP09461/1)
compli 1035/2 BW (JP09462/1)
compli 1008/2 ME (JP43131)
compli 1008/2 M (JP43132)
compli 1020/2 M (JP43133)
compli 1210/4 BW (JP09168/2)
compli 1215/4 BW (JP09169/2)
compli 1225/4 BW (JP09170/2)
compli 1225/2 BW (JP09171/2)
compli 1235/2 BW (JP09172/2)
compli 1525/4 C1 (JP09181/1)
compli 1535/4 C1 (JP09182/1)
compli 1555/4 C5 (JP09183/1)
compli 1575/4 C5 (JP09184/1)
compli 1575/4 B6 (JP09185/1)
compli 1535/2 B2 (JP45933)
compli 1555/2 B2 (JP45934)
compli 1575/2 B5 (JP45141/1)
compli 15100/2 B5 (JP45142/1)
compli 15200/2 B6 (JP45935)
compli 2525/4 C1 (JP09186/1)
compli 2535/4 C1 (JP09187/1)
compli 2555/4 C5 (JP09188/1)
compli 2575/4 C5 (JP09189/1)
compli 2575/4 B6 (JP09190/1)
compli 2535/2 B2 (JP45936)
compli 2555/2 B2 (JP45937)
compli 2575/2 B5 (JP45938)
compli 25100/2 B5 (JP45939)
compli 25200/2 B6 (JP45940)

DE · Weitere normative Dokumente CS · Jinými normativními dokumenty DA · Andre normative dokumenter EN · Other normative documents FI · Muiden normien FR · Autres documents normatifs HU · Egyéb szabályozó dokumentumokban leírtaknak IT · Altri documenti normativi NL · Verdere normatieve documenten PL · Innymi dokumentami normatywnymi RO · Alte acte normative SV · Vidare normerande dokument SK · Iným záväzným dokumentom:

EN 50274:2002/AC:2009,
EN 60335-2-41:2003/A2:2010,
TRBS 2153, CLC/TR 50404

DE · Bevollmächtigter für technische Dokumentation CS · Oprávněná osoba pro technickou dokumentaci DA · Autoriseret person for teknisk dokumentation EN · Authorized person for technical documentation FI · Valtuutettu henkilö tekninen dokumentaatio FR · Personne autorisée à la documentation technique HU · Hivatalos személy műszaki dokumentáció IT · Persona abilitata per la documentazione tecnica NL · Bevoegd persoon voor technische documentatie PL · Pełnomocnik ds. dokumentacji technicznej RO · Persoană autorizată pentru documentatiei tehnice SV · Auktoriserad person för teknisk dokumentation SK · Oprávnená osoba pre technickú dokumentáciu:

JUNG PUMPEN - Stefan Sirges - Industriestr. 4-6 - 33803 Steinhagen

Steinhagen, 10-01-2017

Stefan Sirges, General Manager

i.V.
Rüdiger Rokohl, Sales Manager

CE 353-14-1701

JUNG PUMPEN G bH - I d de 4-6 - 33803 S ei hage - De ch a d
Te . +49 5204 170 - Fa +49 5204 80368 - eMai kd@j g- e .de

PENTAIR WATER ITALY S - Via Ma acci , 13 - 56010 L g a - Pi a - I a ia
Te . +39 050 716 111 - Fa +39 050 716 801 - eMai : i f @j g- e .i

PENTAIR WATER POLSKA S . . - . P 21 - 41-200 S iec - P ka
Te . +48 32 295 1200 - Fa +48 32 295 1201 i f .j g e @ e ai c